1.

Руководство по сборке теплицы mini-maksi

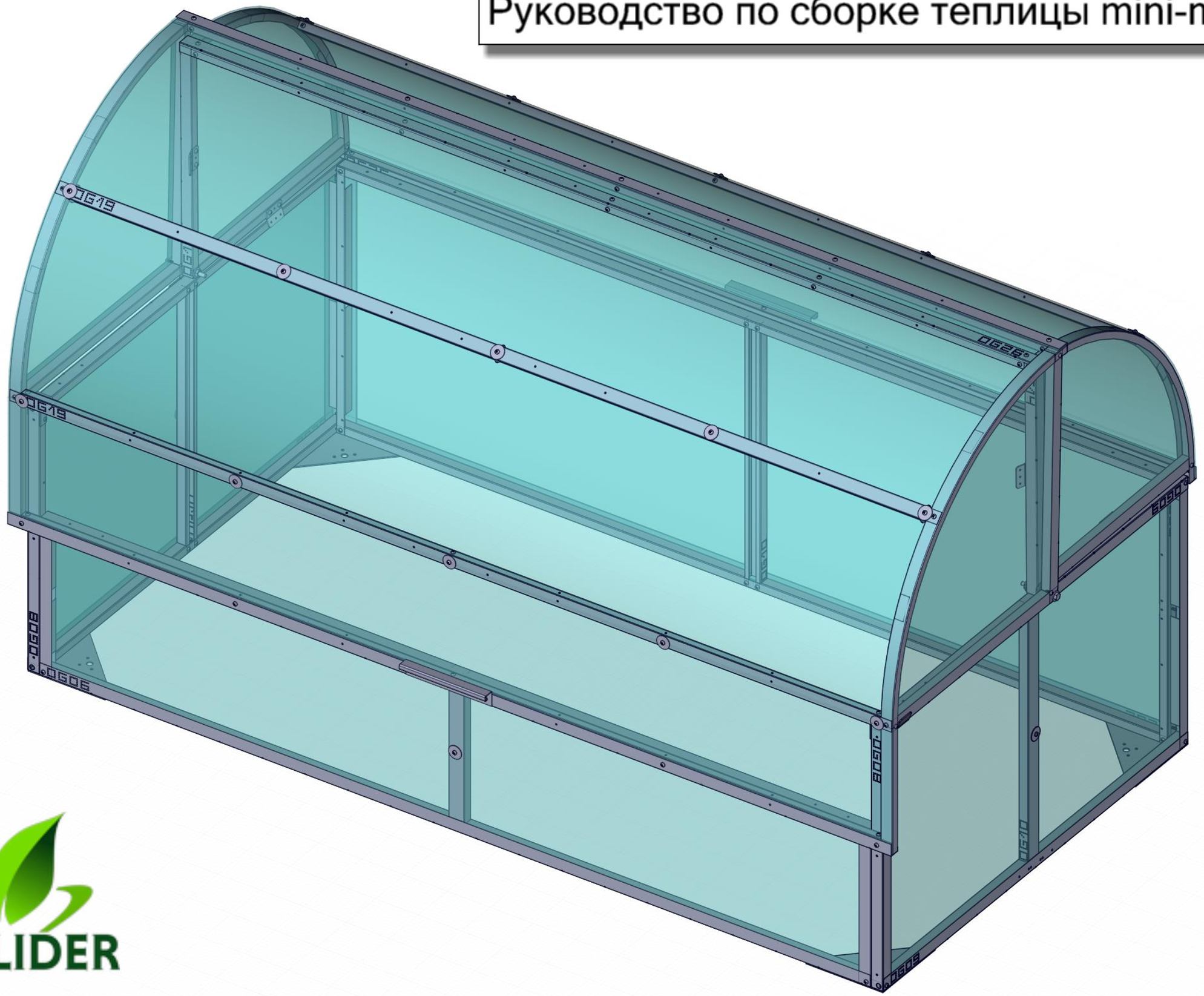

ECOSLIDER

2.

Подготовка к работе

Инструменты

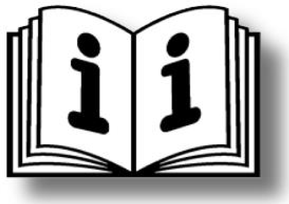

Обозначения

После монтажа перевернуть

Uv — Эта сторона поликарбоната защищена от воздействия УФ. Удали пленку с обеих сторон непосредственно перед монтажем.

vU — Это незащищенная сторона поликарбоната. Используется только без воздействия солнечных лучей.

Состав комплекта

Деталь	Описание	Количество
Основа	OG07	2
	OG11	1
	OG06	2
	OG08	2
	OG10	1
	OG06	2
	OG08	4
	OG10	2
	OG09	4
	OG16	2
	OG04L	1
	OG04R	1
	OG03	4
Внутренние торцы	OG13	2
	OG14	2
	OG18	2
	OG02	4
Внешние торцы	OG15	2
	OG17	2
	OG12	2

Деталь	Описание	Количество
Метизы и поликарбонат	Шуруп 4.2x16	232
	Вставка	8
	Шайба 5x30	18
	Болт M8x80	2
	Шайба M8x30	8
	Гайка M8	2
	Поликарбонат 1940x362	1
	Поликарбонат 1940x617	1
	Поликарбонат 1940x617	2
	Поликарбонат 535x535	2
	Поликарбонат 582x567	2
	Поликарбонат 2001x887	1
	Поликарбонат 2064x965	1
Внутренняя часть	OG20	3
	OG25	3
	OG22	1
	OG23	1
	OG26	1
Внешняя часть	OG24	4
	OG19	4
	OG21	2
	OG23	1

ECOSLIDER

3.

Состав

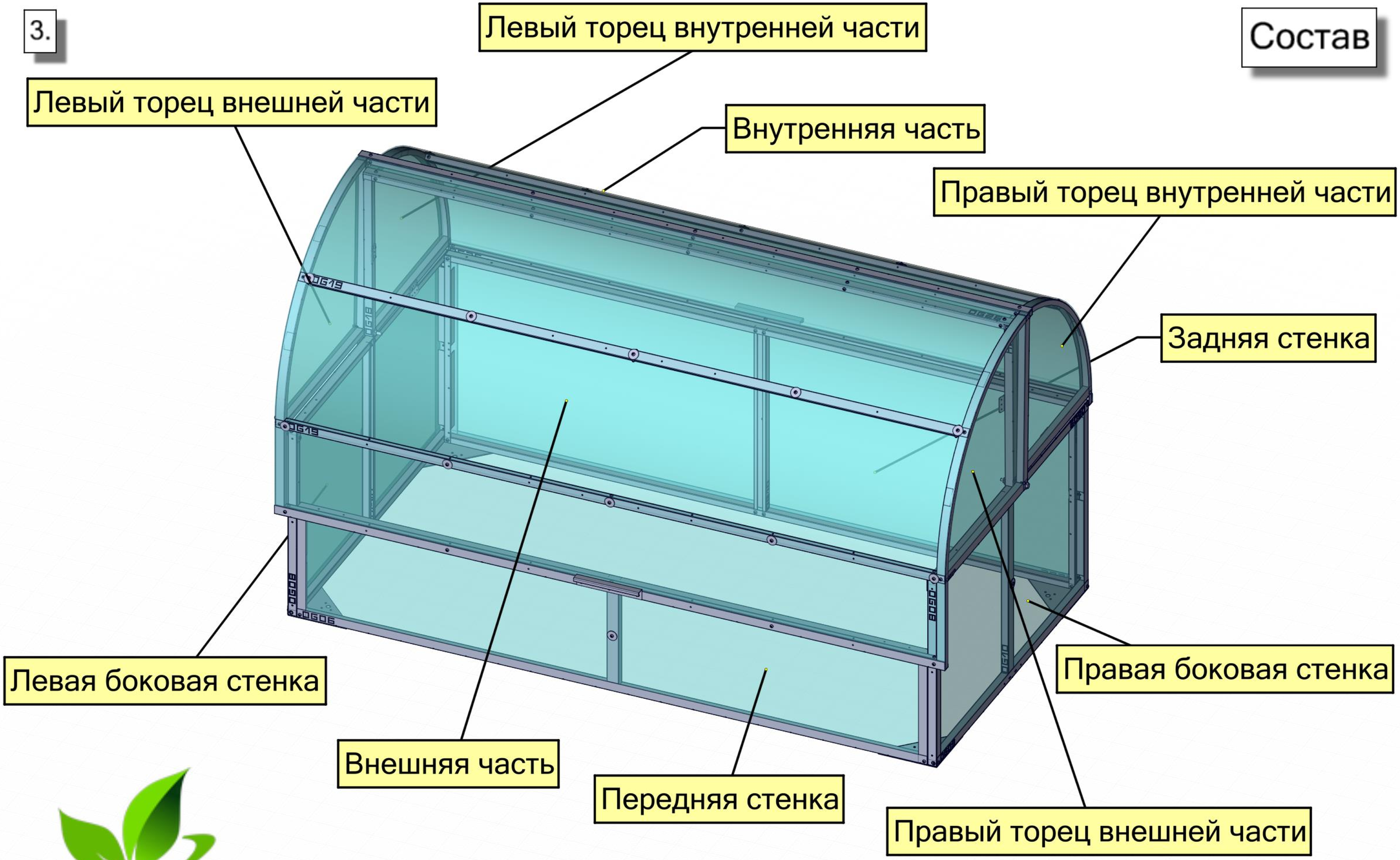

ECOSLIDER

4.

Сборка передней стенки

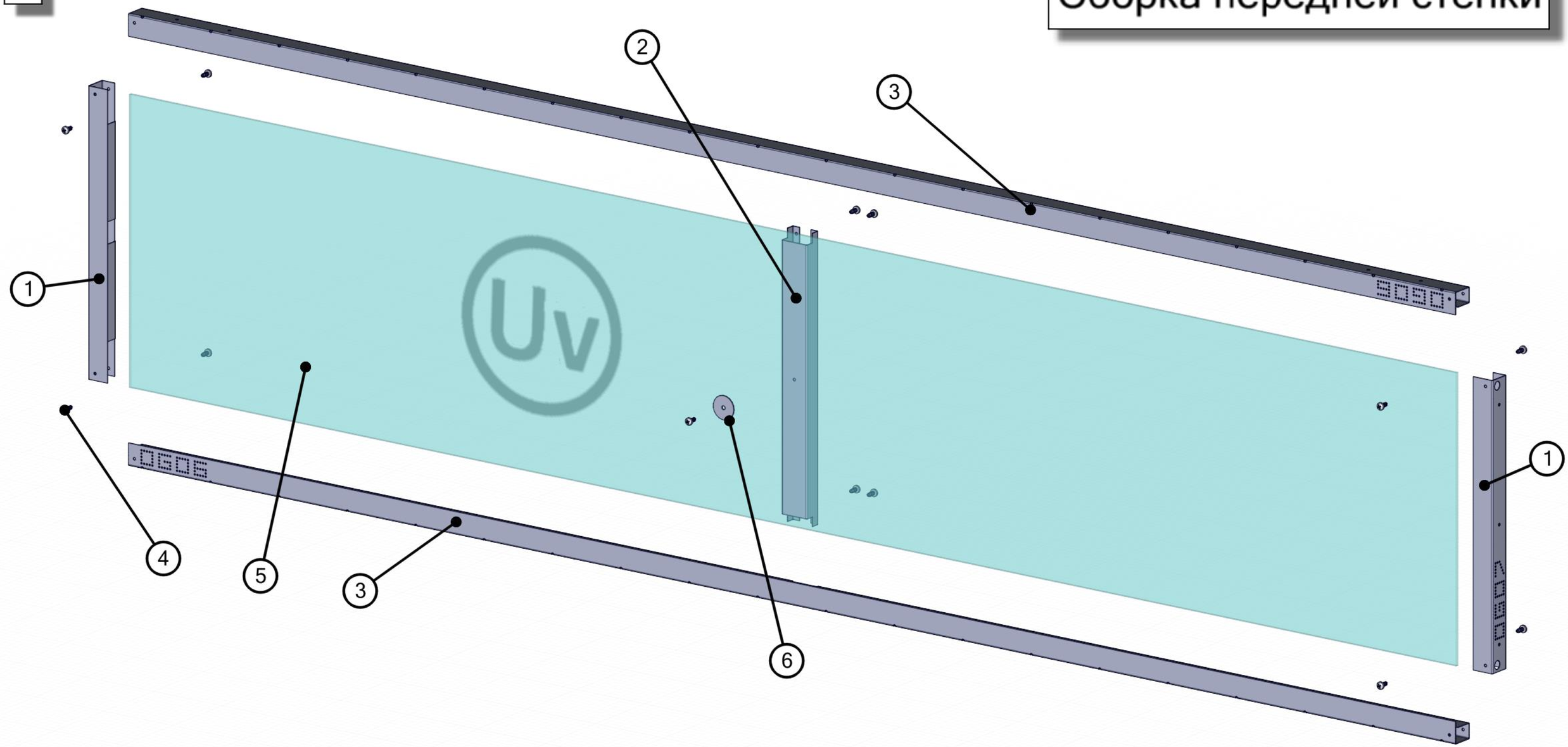

Описание	Номер	Количество
OG07	1	2
OG11	2	1
OG06	3	2
Шуруп 4.2x16	4	13
Поликарбонат 1940x362	5	1
Шайба 5x30	6	1

ECOSLIDER

5.

Сборка задней стенки

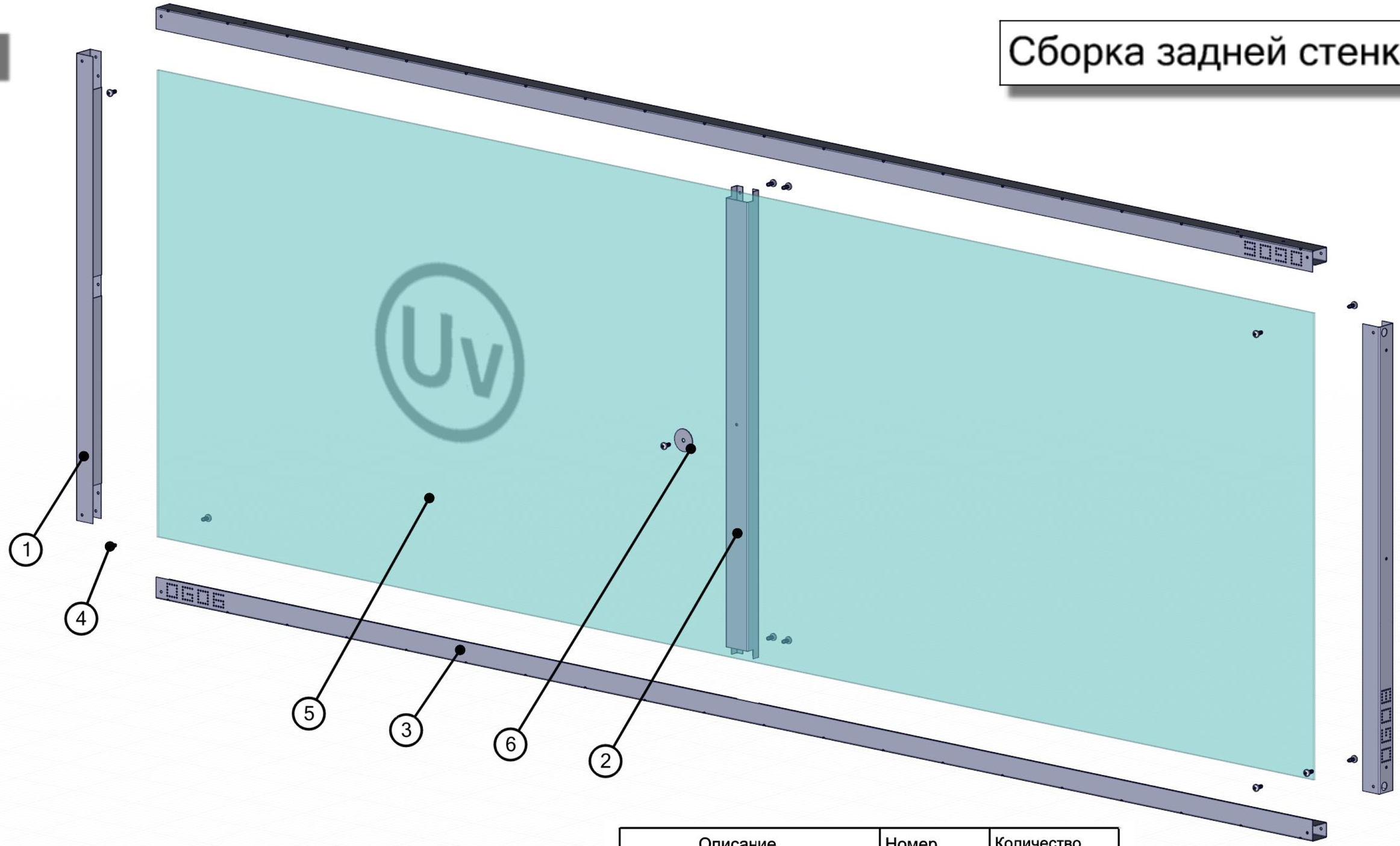

Описание	Номер	Количество
OG08	1	2
OG10	2	1
OG06	3	2
Шуруп 4.2x16	4	13
Поликарбонат 1940x617	5	1
Шайба 5x30	6	1

ECOSLIDER

6.

Сборка боковых стенок

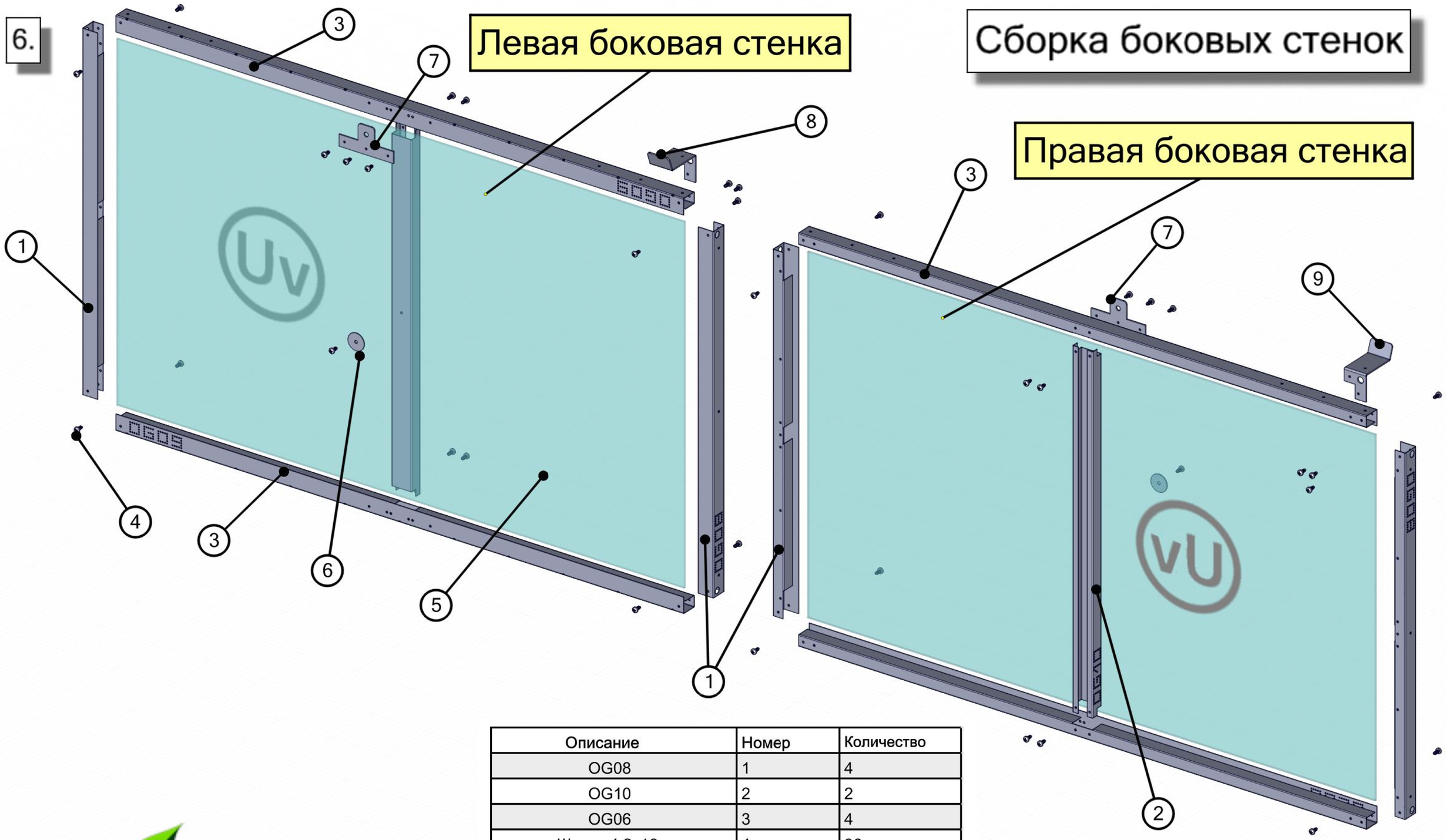

Описание	Номер	Количество
OG08	1	4
OG10	2	2
OG06	3	4
Шуруп 4.2x16	4	36
Поликарбонат 1940x617	5	1
Шайба 5x30	6	1
OG16	7	1
OG04L	8	1
OG04R	9	1

ECOSLIDER

7.

Сборка основы

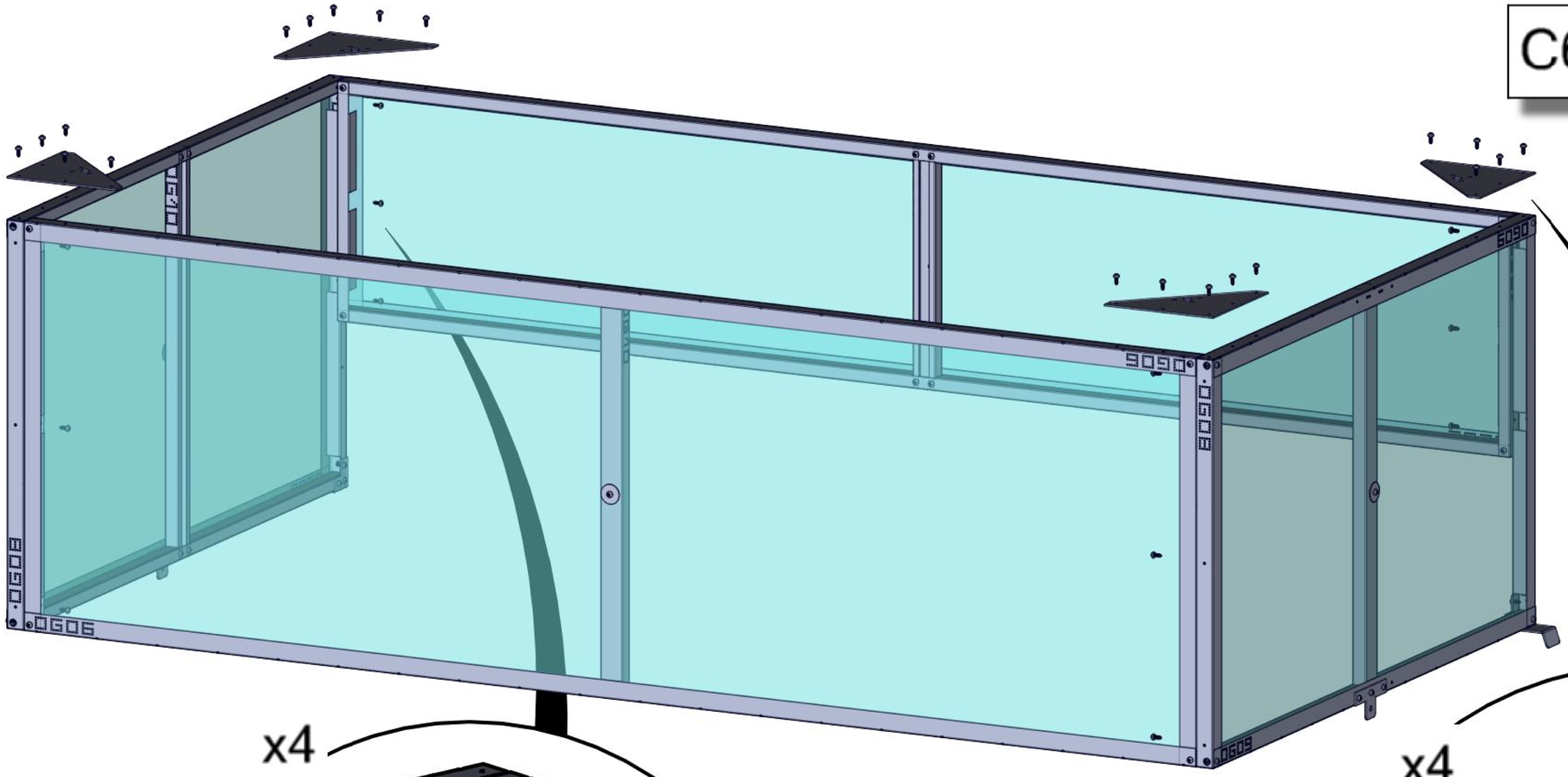

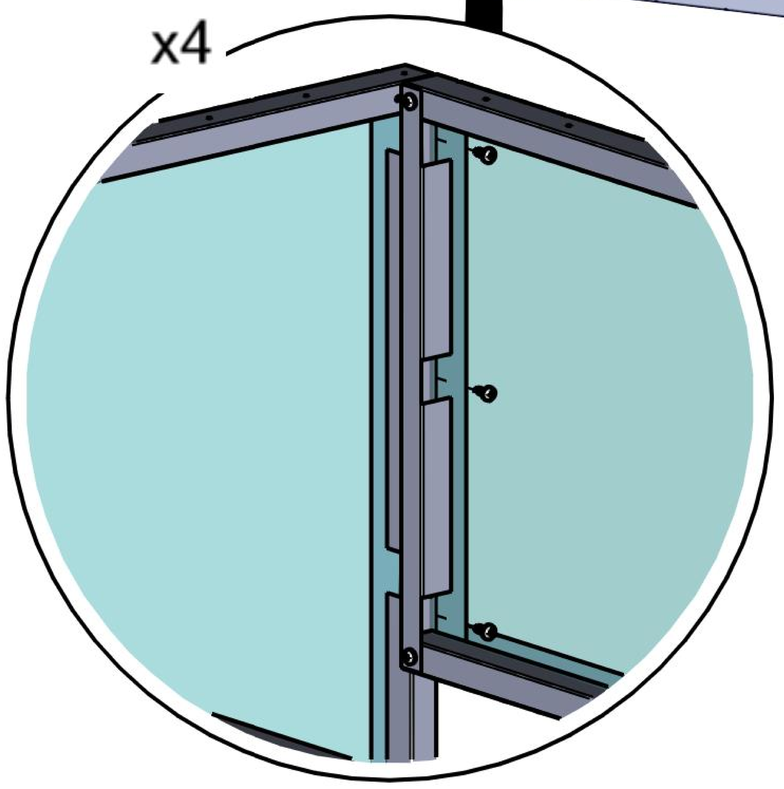

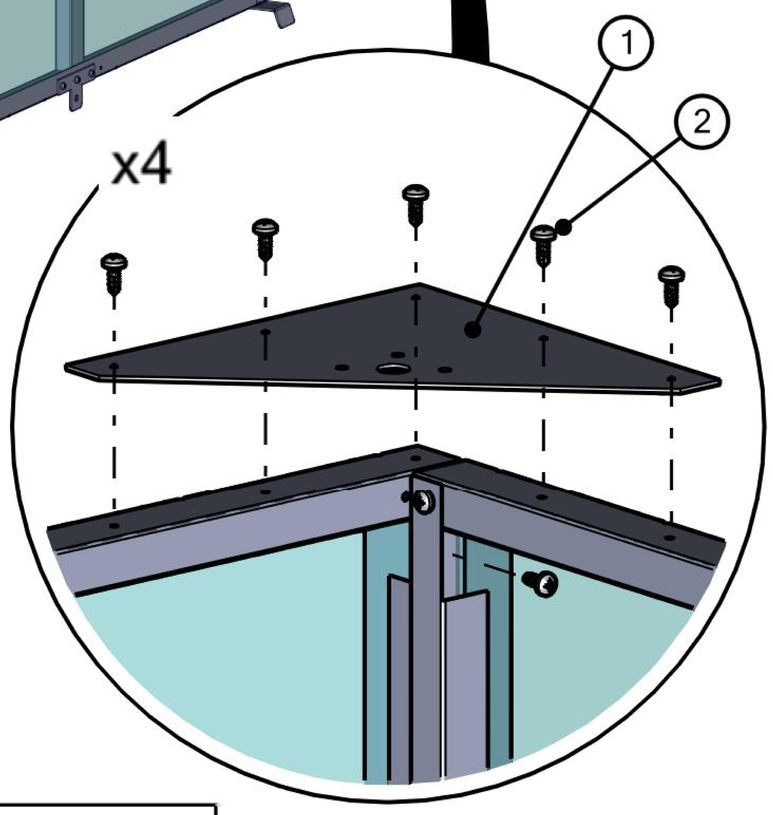

Описание	Номер	Количество
OG03	1	4
Шуруп 4.2x16	2	32

ECOSLIDER

8.

Сборка внутренних стенок

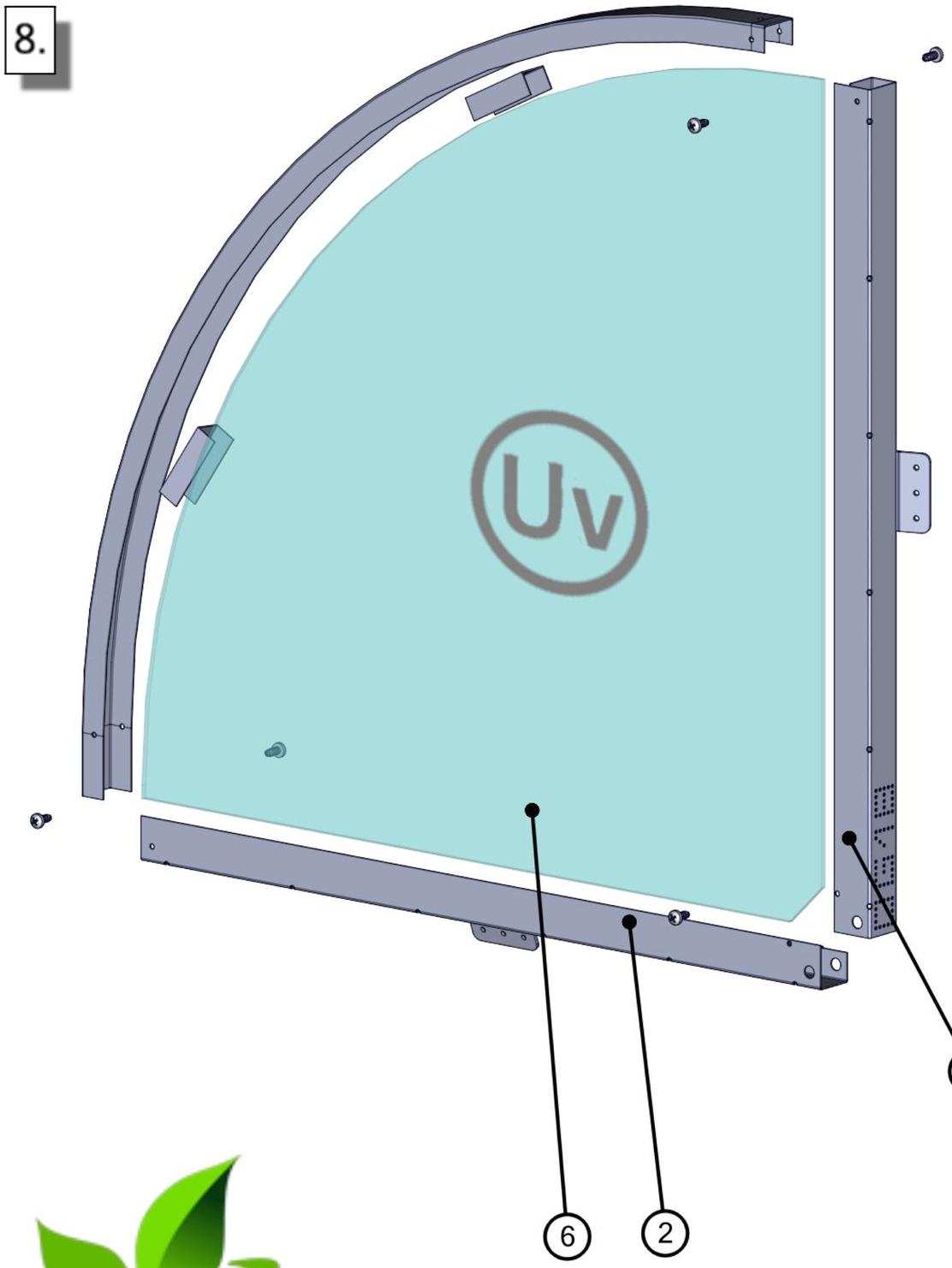

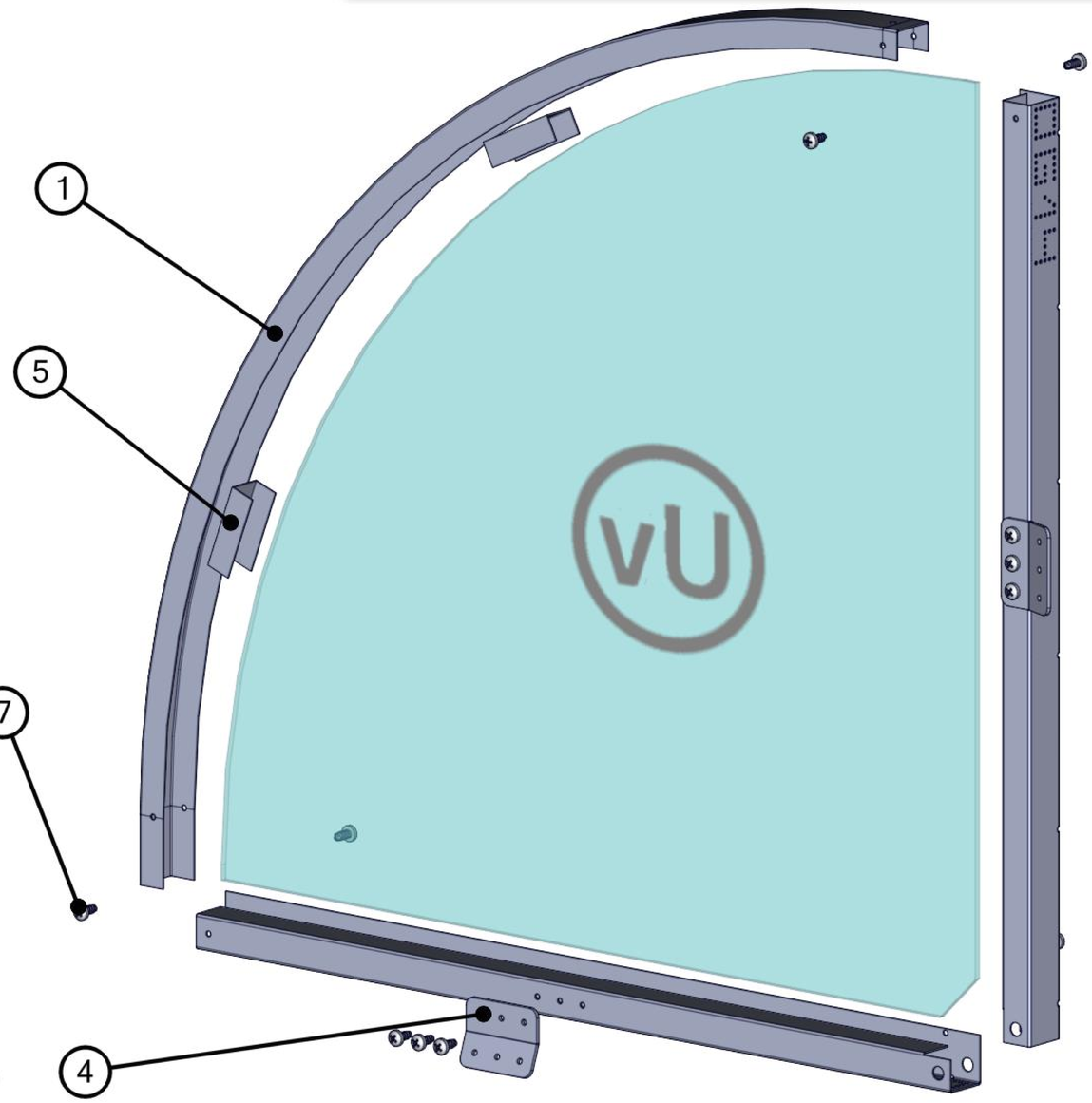

Описание	Номер	Количество
OG13	1	2
OG14	2	2
OG18	3	2
OG02	4	4
Вставка	5	4
Поликарбонат 535x535	6	2
Шуруп 4.2x16	7	22

ECOSLIDER

9.

Сборка внешних торцов

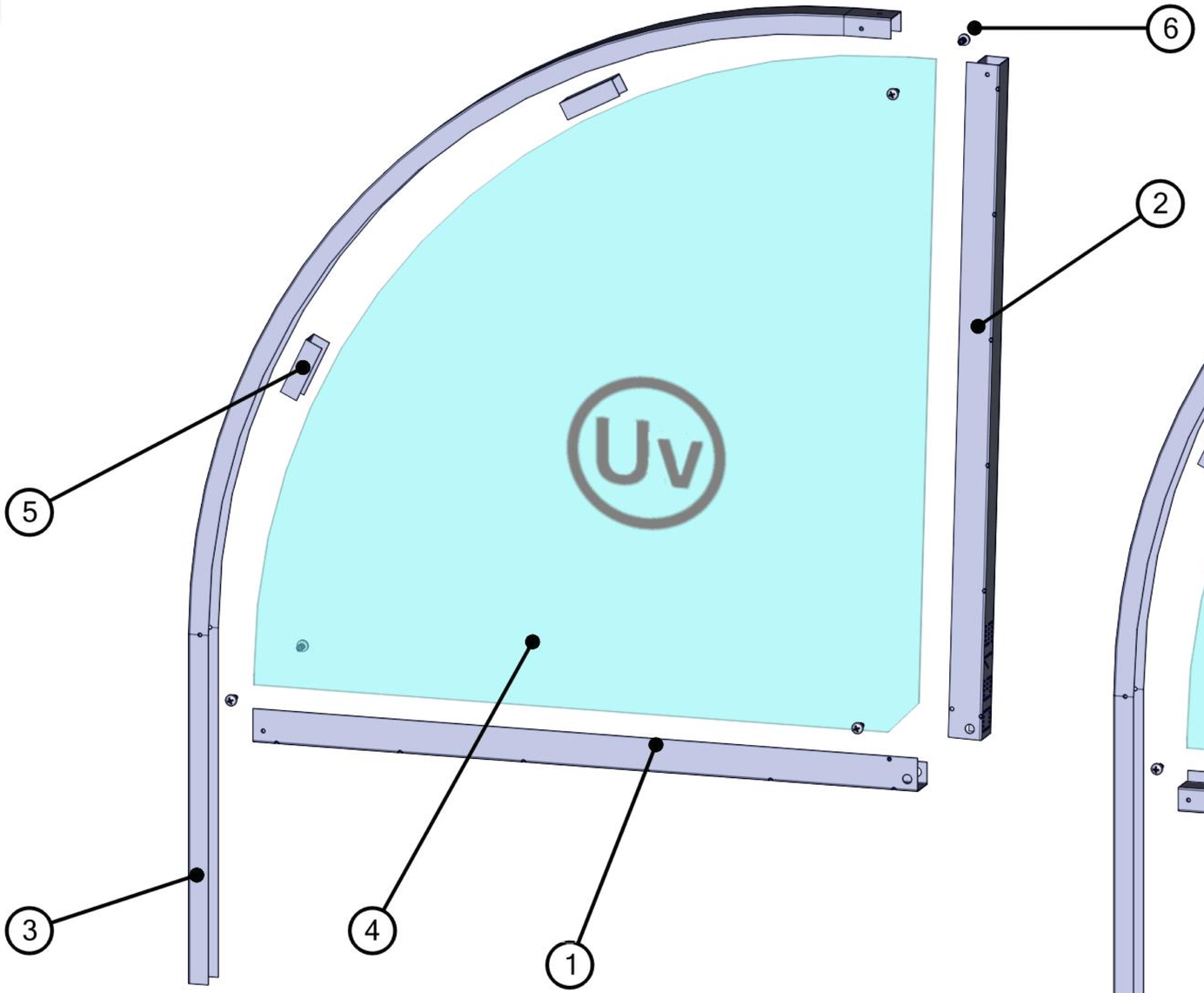

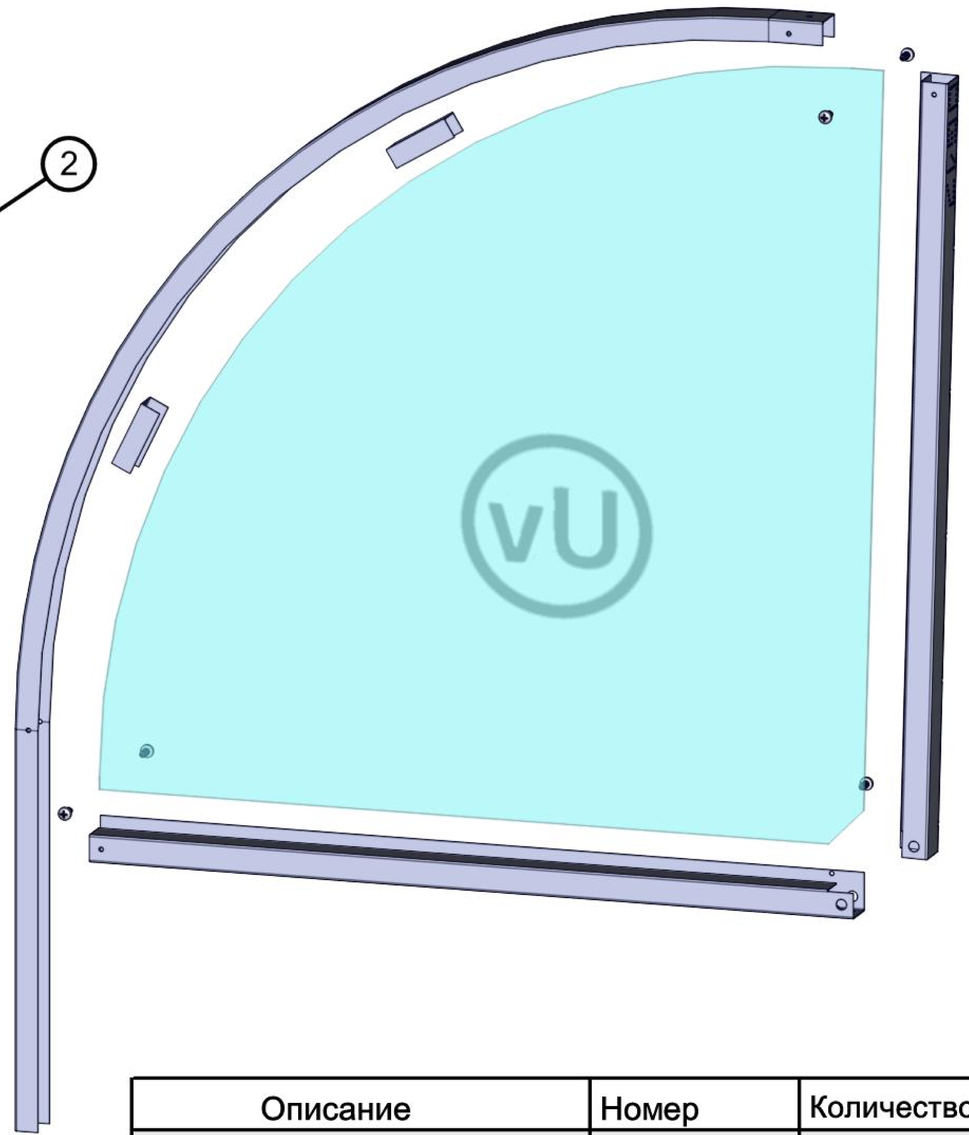

Описание	Номер	Количество
OG15	1	2
OG17	2	2
OG12	3	2
Поликарбонат 582x567	4	2
Вставка	5	4
Шуруп 4.2x16	6	10

ECOSLIDER

10.

Внутренняя часть 1

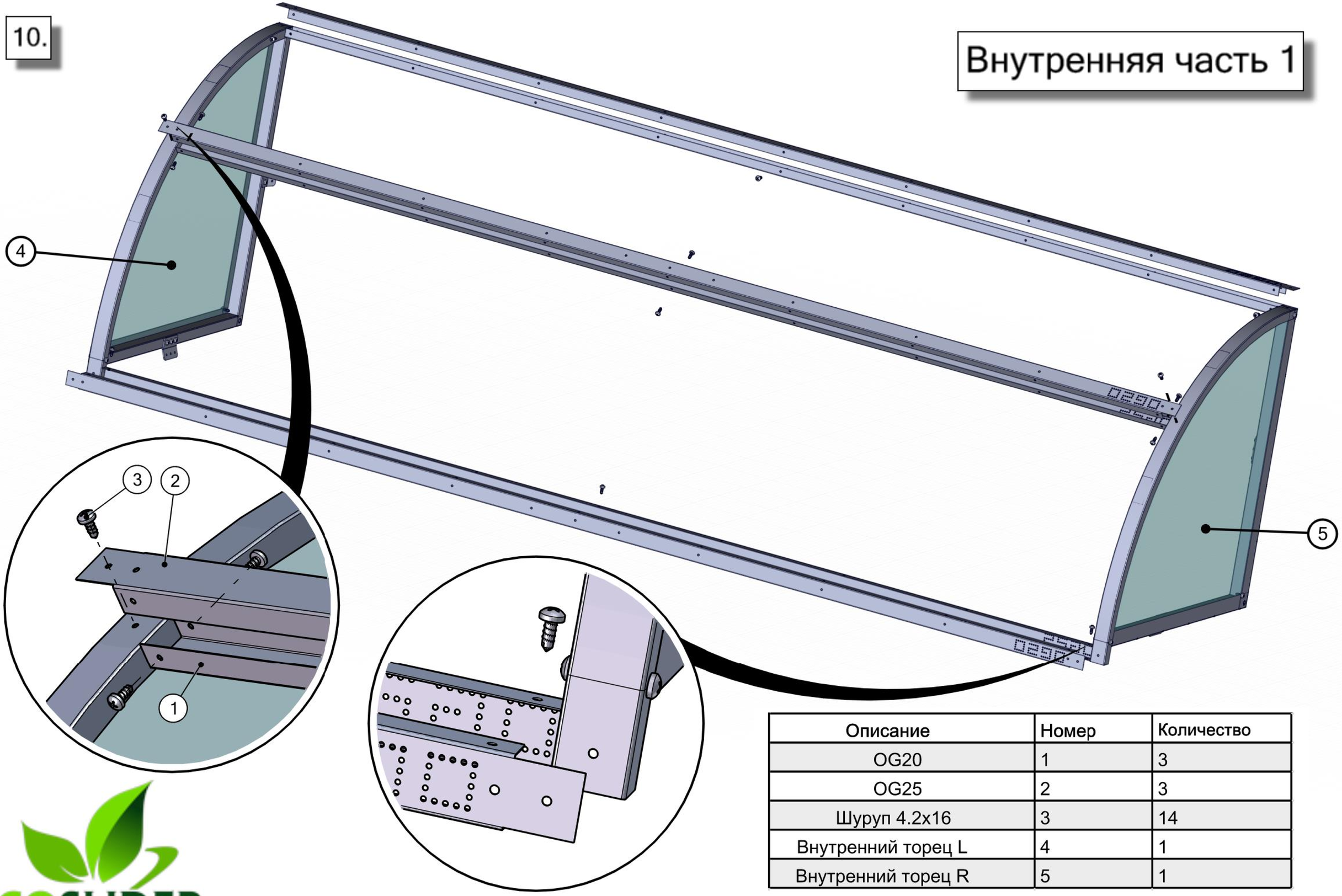

Описание	Номер	Количество
OG20	1	3
OG25	2	3
Шуруп 4.2x16	3	14
Внутренний торец L	4	1
Внутренний торец R	5	1

ECOSLIDER

11.

Внутренняя часть 2

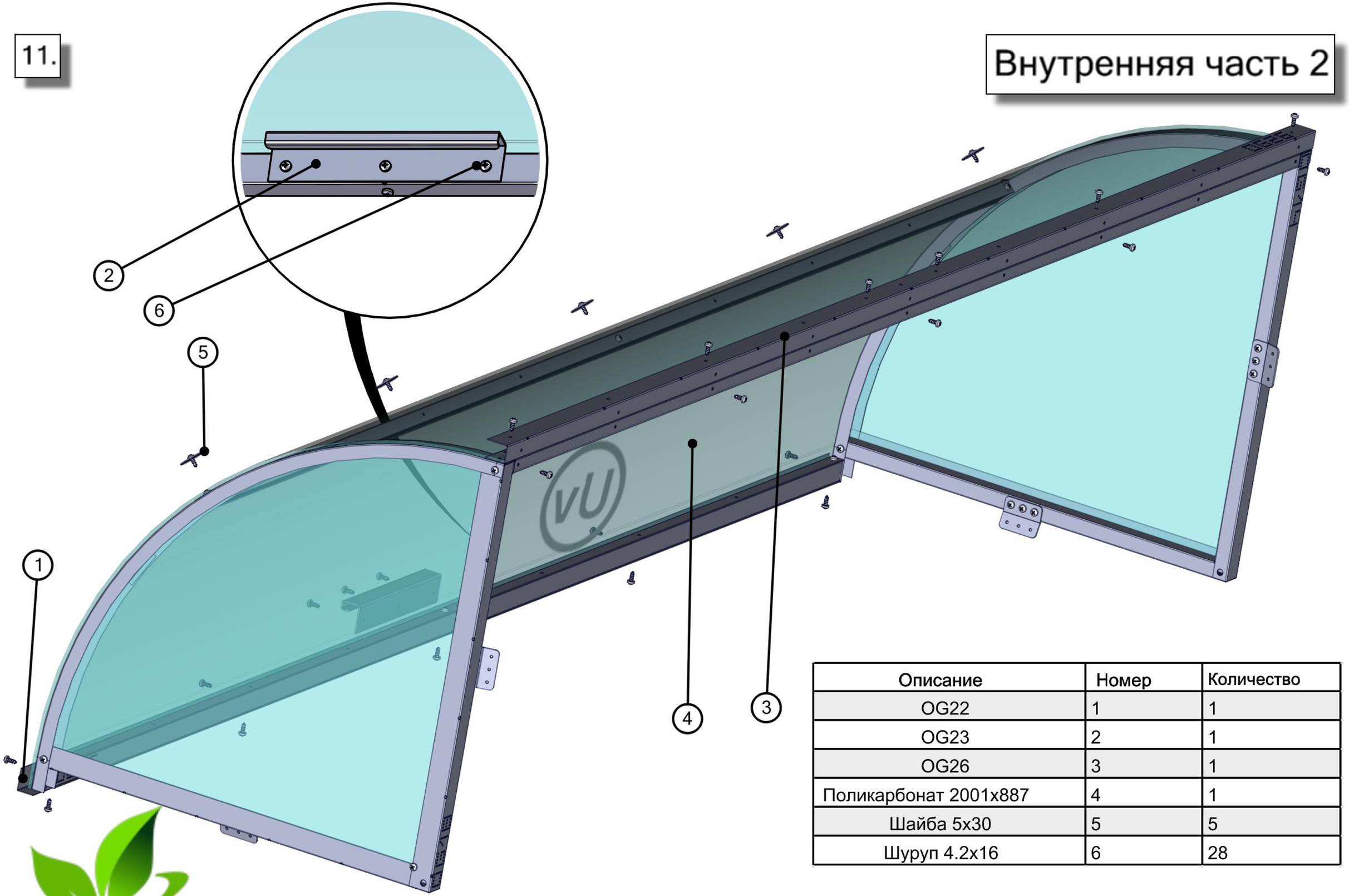

Описание	Номер	Количество
OG22	1	1
OG23	2	1
OG26	3	1
Поликарбонат 2001x887	4	1
Шайба 5x30	5	5
Шуруп 4.2x16	6	28

ECOSLIDER

12.

Сборка внешней части 1

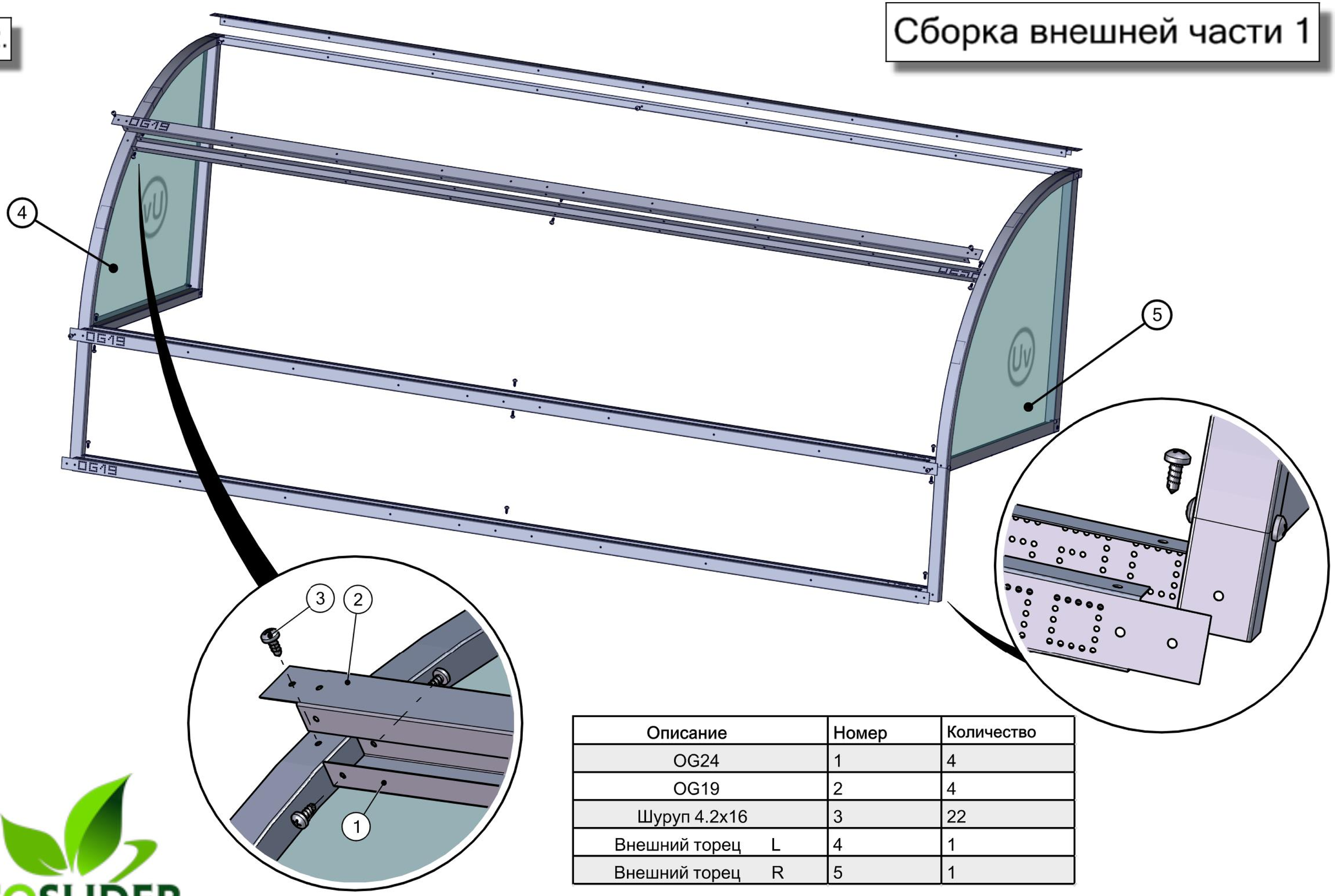

Описание	Номер	Количество
OG24	1	4
OG19	2	4
Шуруп 4.2x16	3	22
Внешний торец L	4	1
Внешний торец R	5	1

ECOSLIDER

13.

Сборка внешней части 2

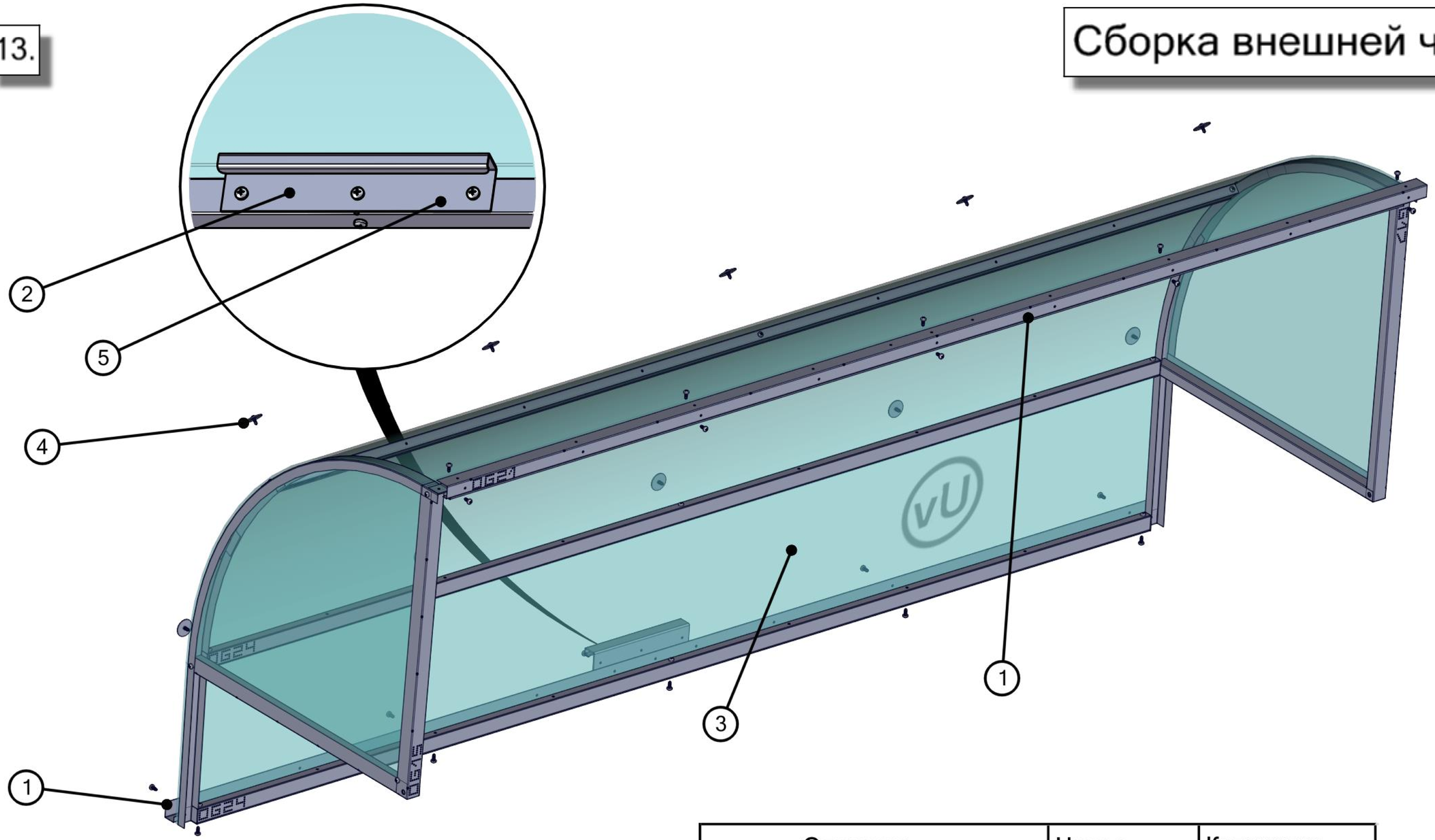

Описание	Номер	Количество
OG21	1	2
OG23	2	1
Поликарбонат 2064x965	3	1
Шайба 5x30	4	10
Шуруп 4.2x16	5	42

ECOSLIDER

14.

Финальная сборка

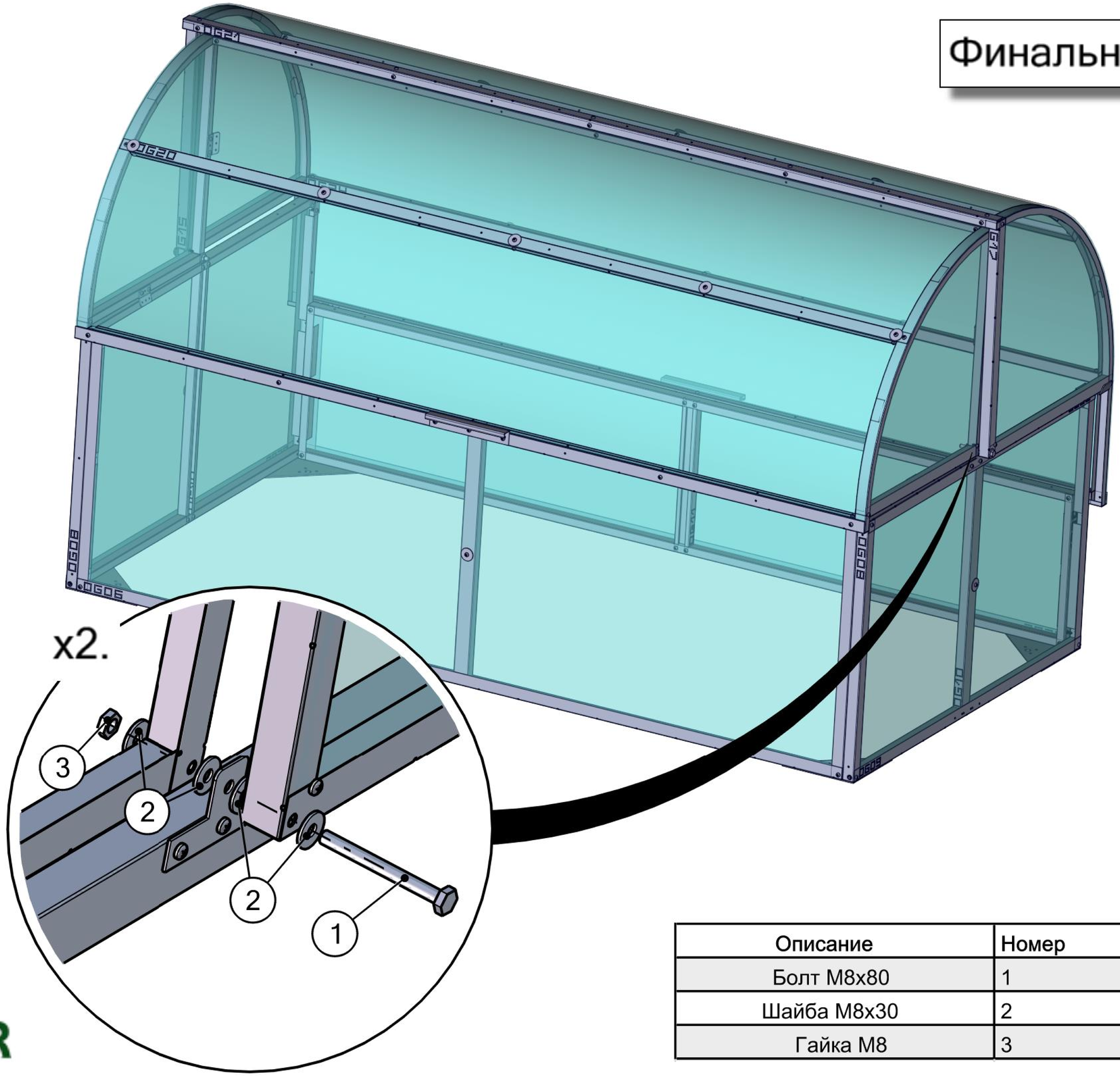

Описание	Номер	Количество
Болт M8x80	1	2
Шайба M8x30	2	8
Гайка M8	3	2

ECOSLIDER