1.

Руководство по сборке теплицы mini-mini

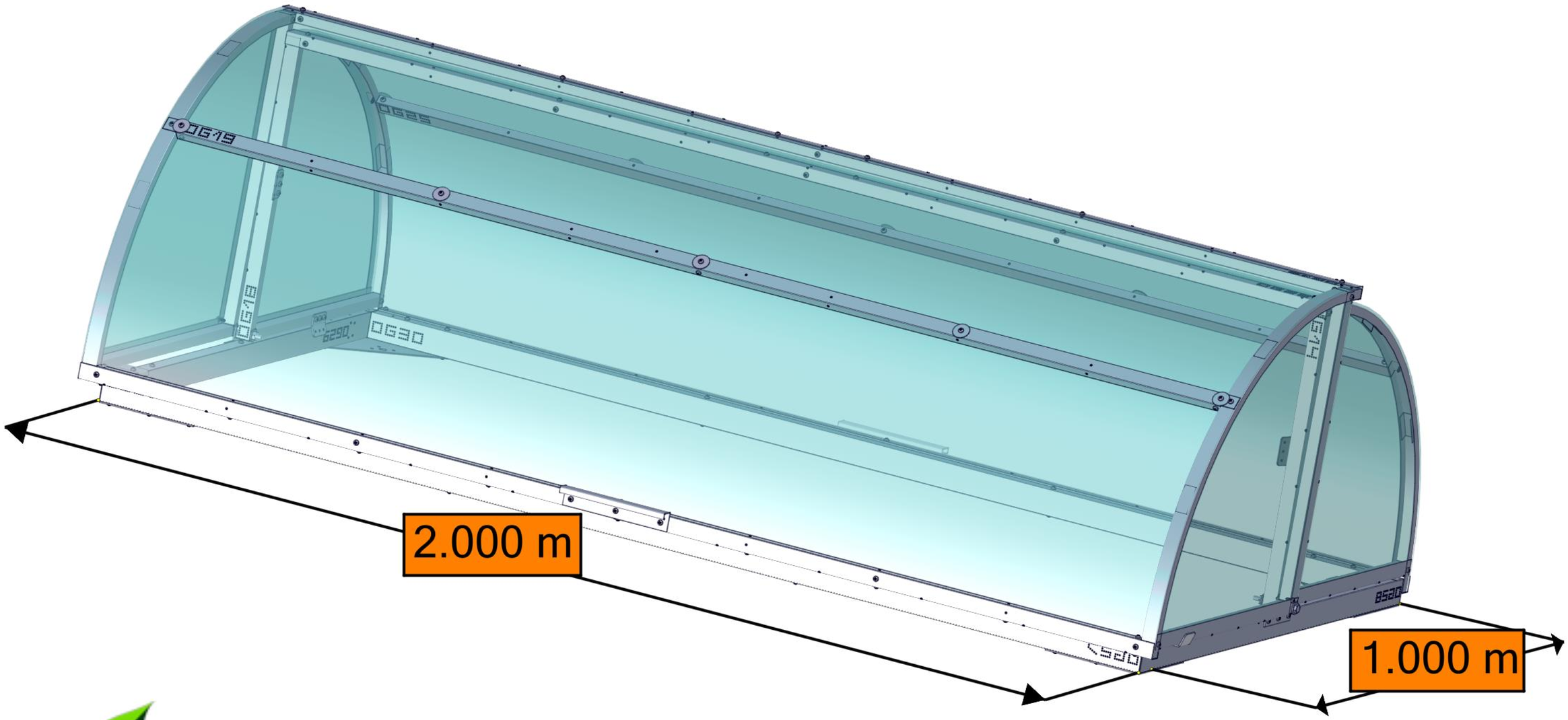

ECOSLIDER

2.

Подготовка к работе

Инструменты

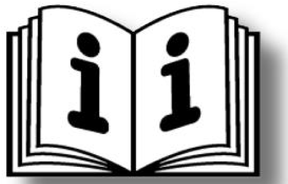

Обозначения

После монтажа перевернуть

Эта сторона поликарбоната защищена от воздействия УФ. Удали пленку с обеих сторон непосредственно перед монтажем.

Это незащищенная сторона поликарбоната. Используется только без воздействия солнечных лучей.

Состав комплекта

Деталь	Описание	Количество
Внутренние торцы, страница 5	OG13	2
	OG14	2
	OG18	2
	OG02	4
Внутренняя часть, страницы 7,8	OG20	3
	OG25	3
	OG22	1
	OG23	2
	OG26	3
Внешние торцы, страница 6	OG15	2
	OG17	2
	OG31	2
Внешняя часть, страницы 9,10	OG19	3
	OG24	3
	OG21	2
	OG23	1

Деталь	Описание	Количество
Фундамент, страницы 3,4	OG27	2
	OG28	2
	OG29	2
	OG30	2
	OG03	4
	OG04L	1
	OG04R	1
	OG16	2
	Арматура	4
Метизы и поликарбо-нат	Шуруп 4.2x16	140
	Шайба 5x30	10
	Болт M8x80	2
	Шайба M8x30	8
	Гайка M8	2
	Поликарбонат 535x535	2
	Поликарбонат 582x567	2
	Поликарбонат 2001x887	1
	Поликарбонат 2064x965	1
	Вставка	8

ECOSLIDER

3.

Фундамент 1

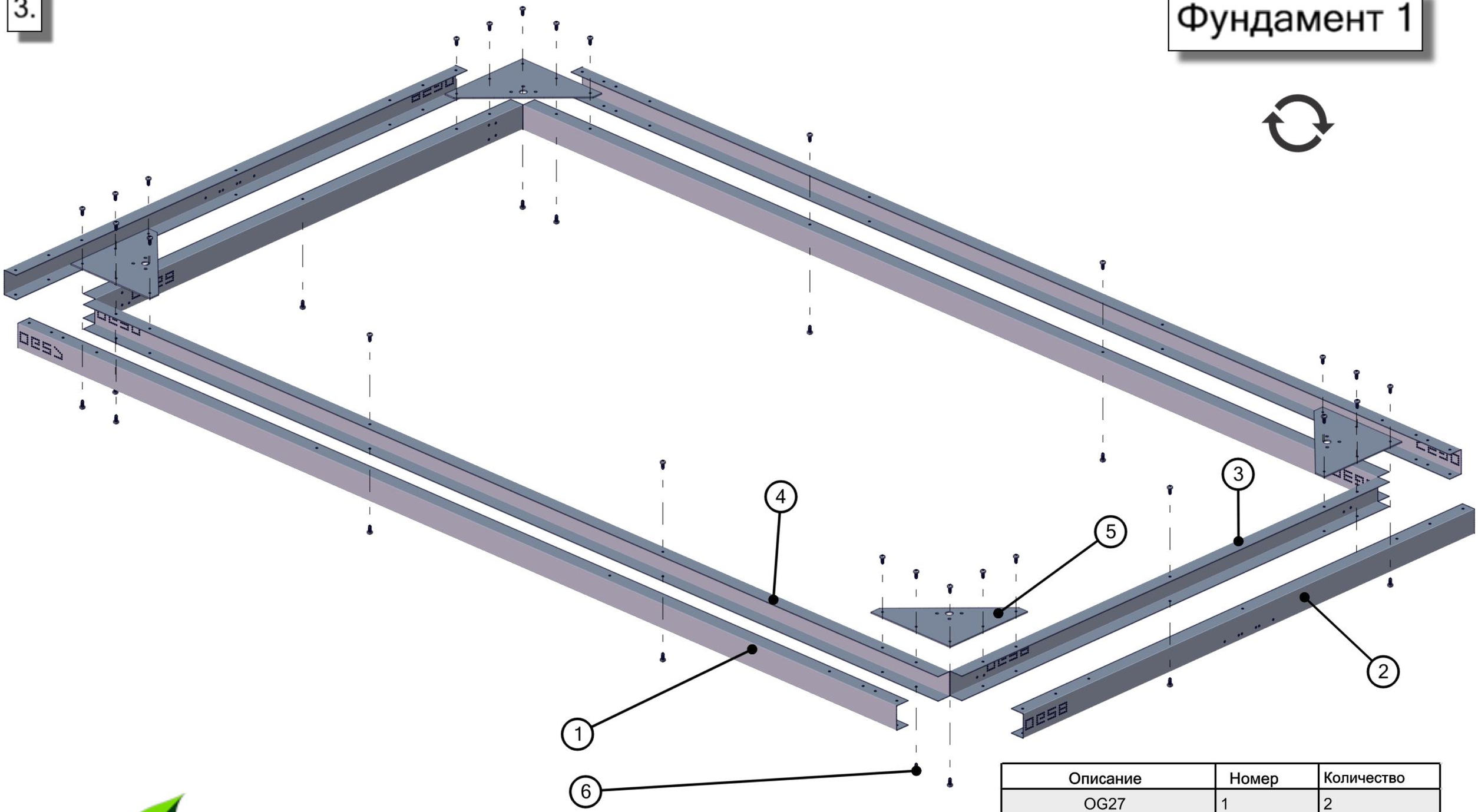

Описание	Номер	Количество
OG27	1	2
OG28	2	2
OG29	3	2
OG30	4	2
OG03	5	4
Шуруп 4.2x16	6	40

ECOSLIDER

4.

Фундамент 2

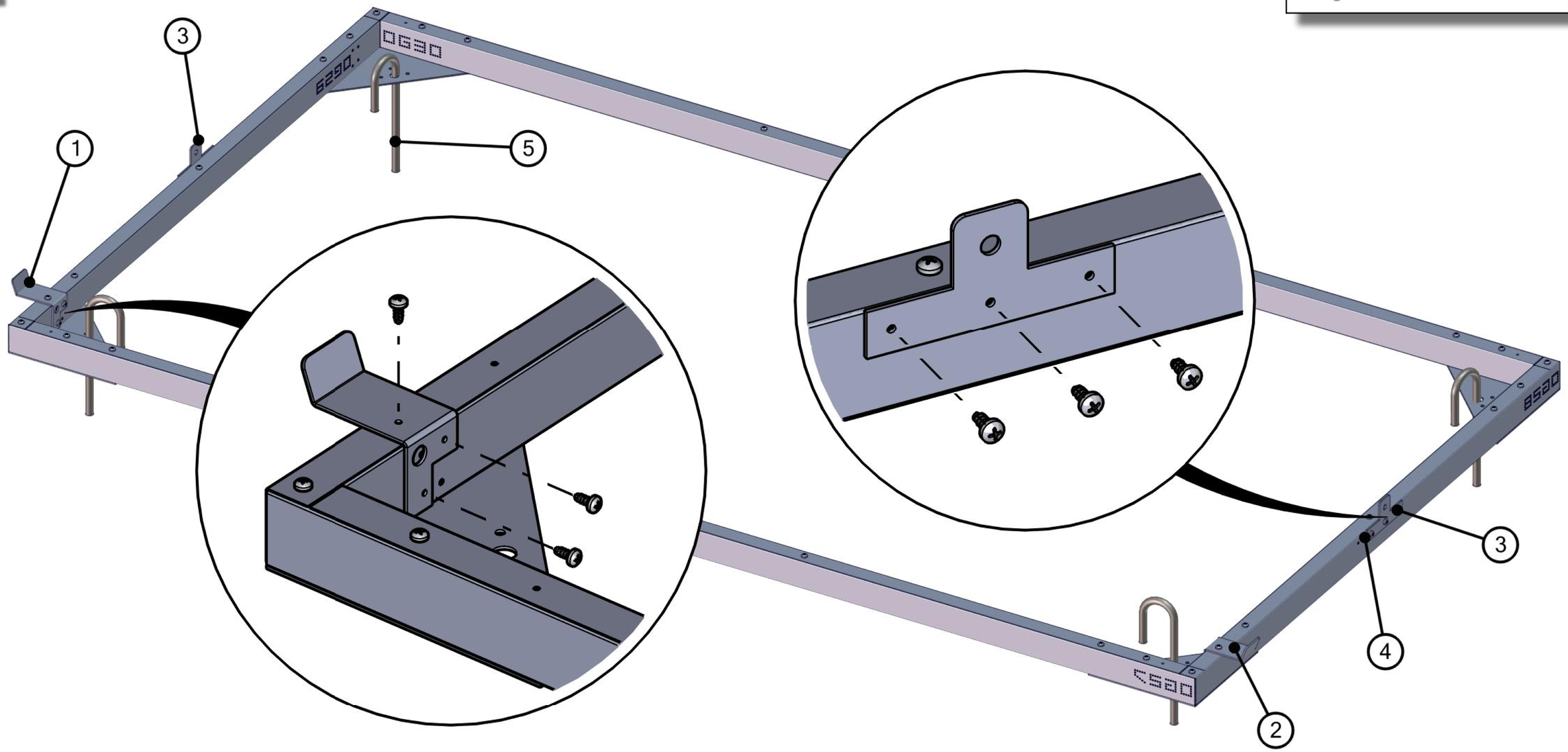

Описание	Номер	Количество
OG04L	1	1
OG04R	2	1
OG16	3	2
Шуруп 4.2x16	4	12
Арматура	5	4

ECOSLIDER

5.

Сборка внутренних стенок

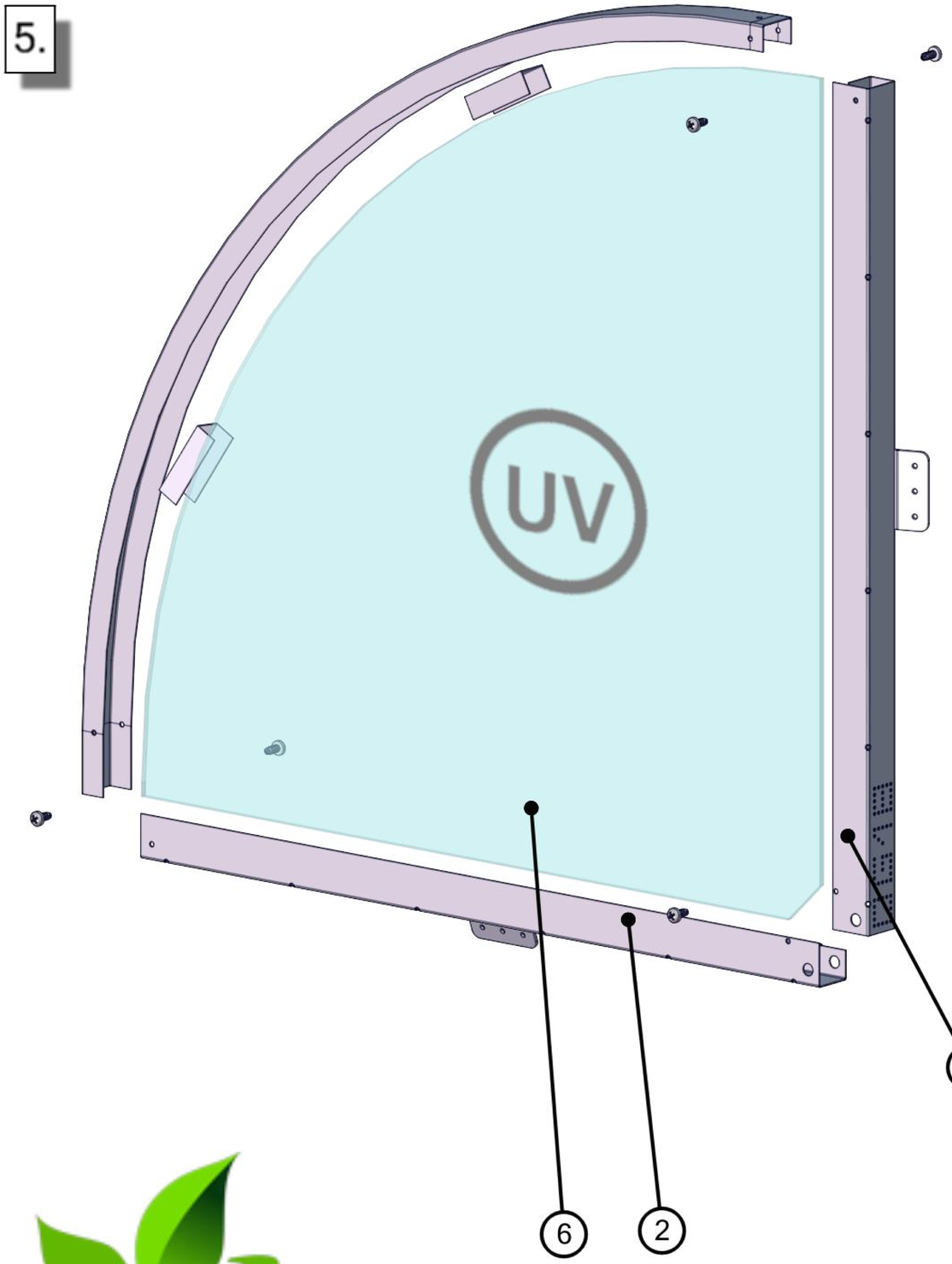

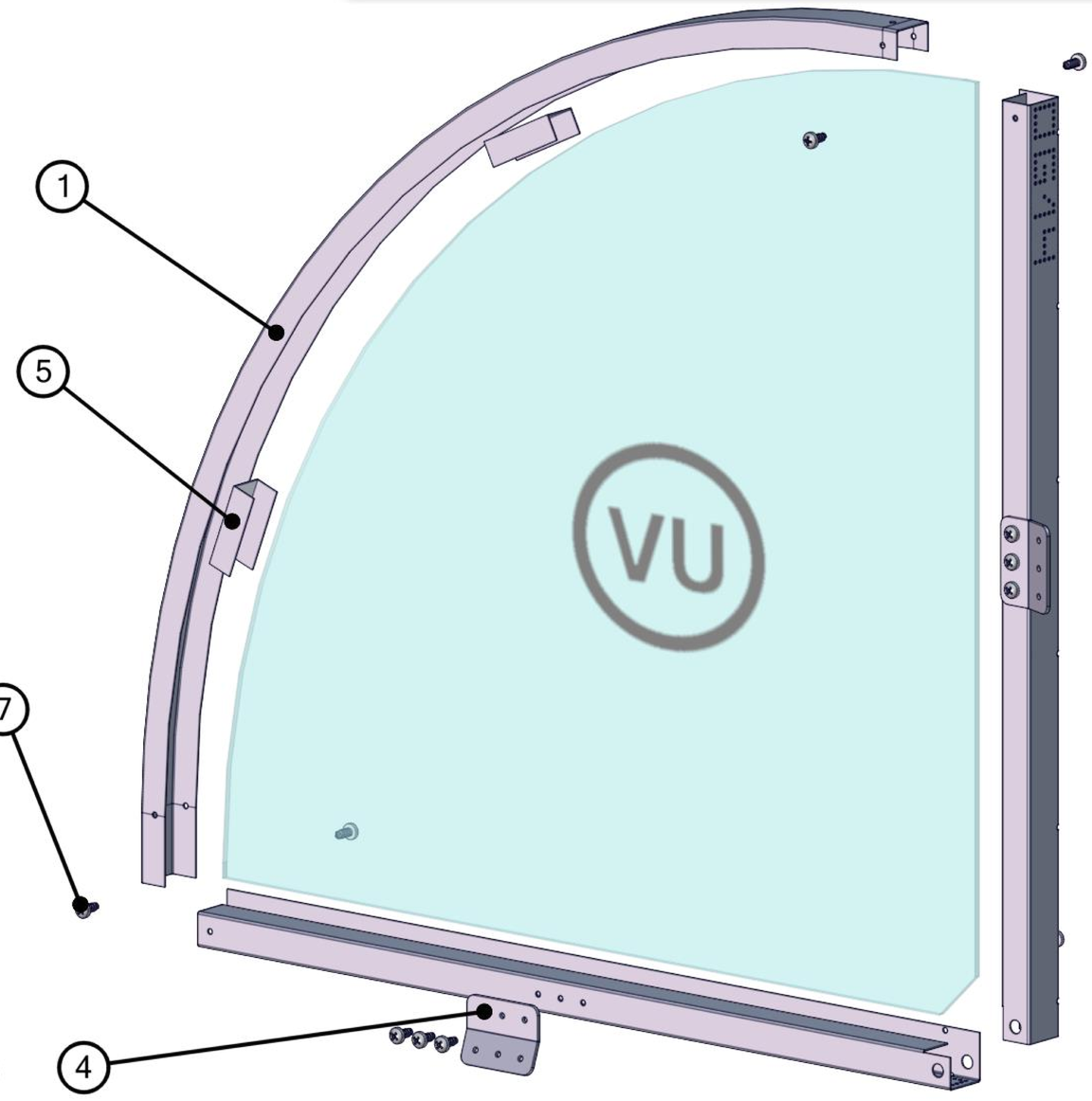

Описание	Номер	Количество
OG13	1	2
OG14	2	2
OG18	3	2
OG02	4	4
Вставка	5	4
Поликарбонат 535x535	6	2
Шуруп 4.2x16	7	22

ECOSLIDER

6.

Сборка внешних торцов

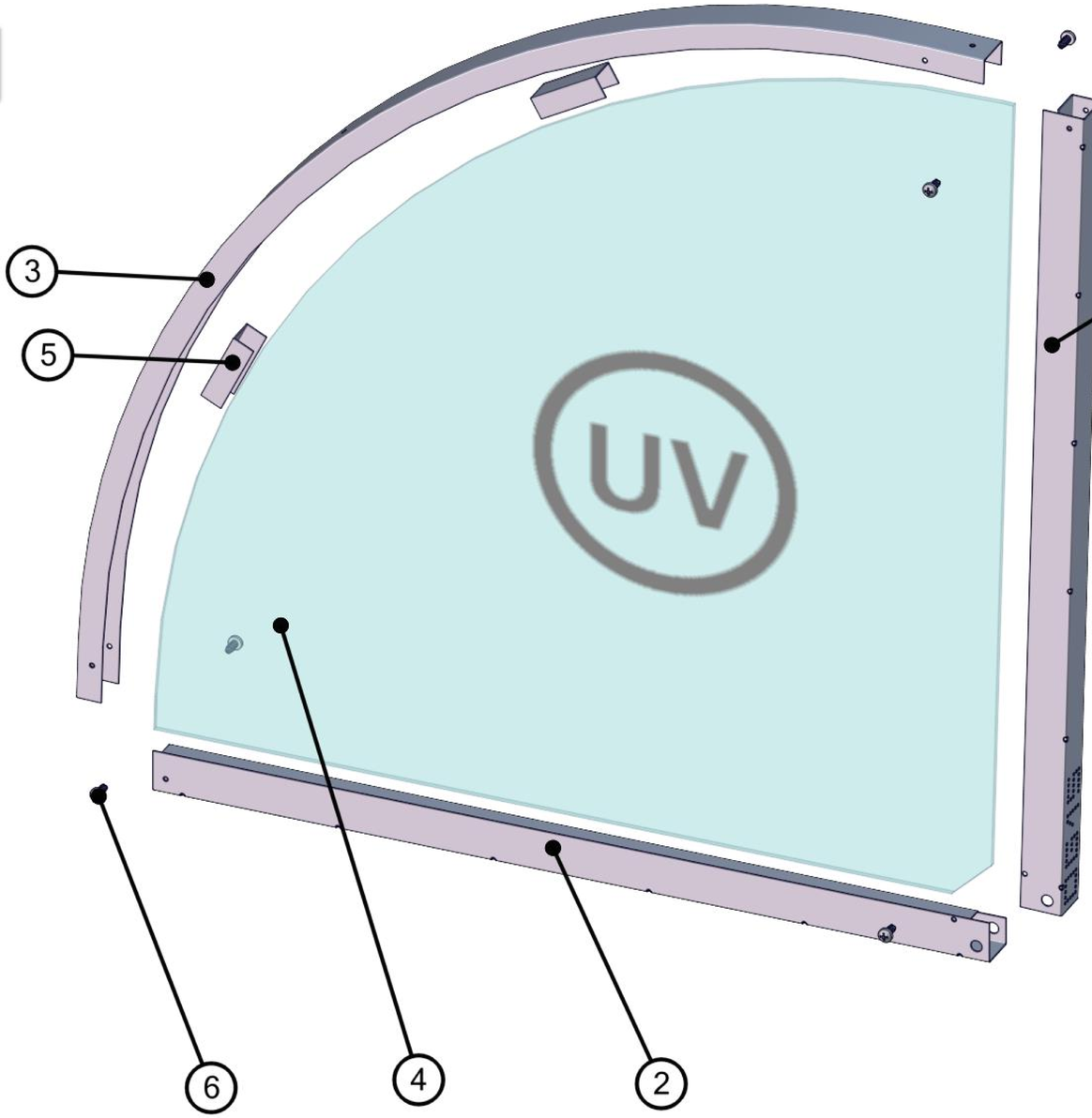

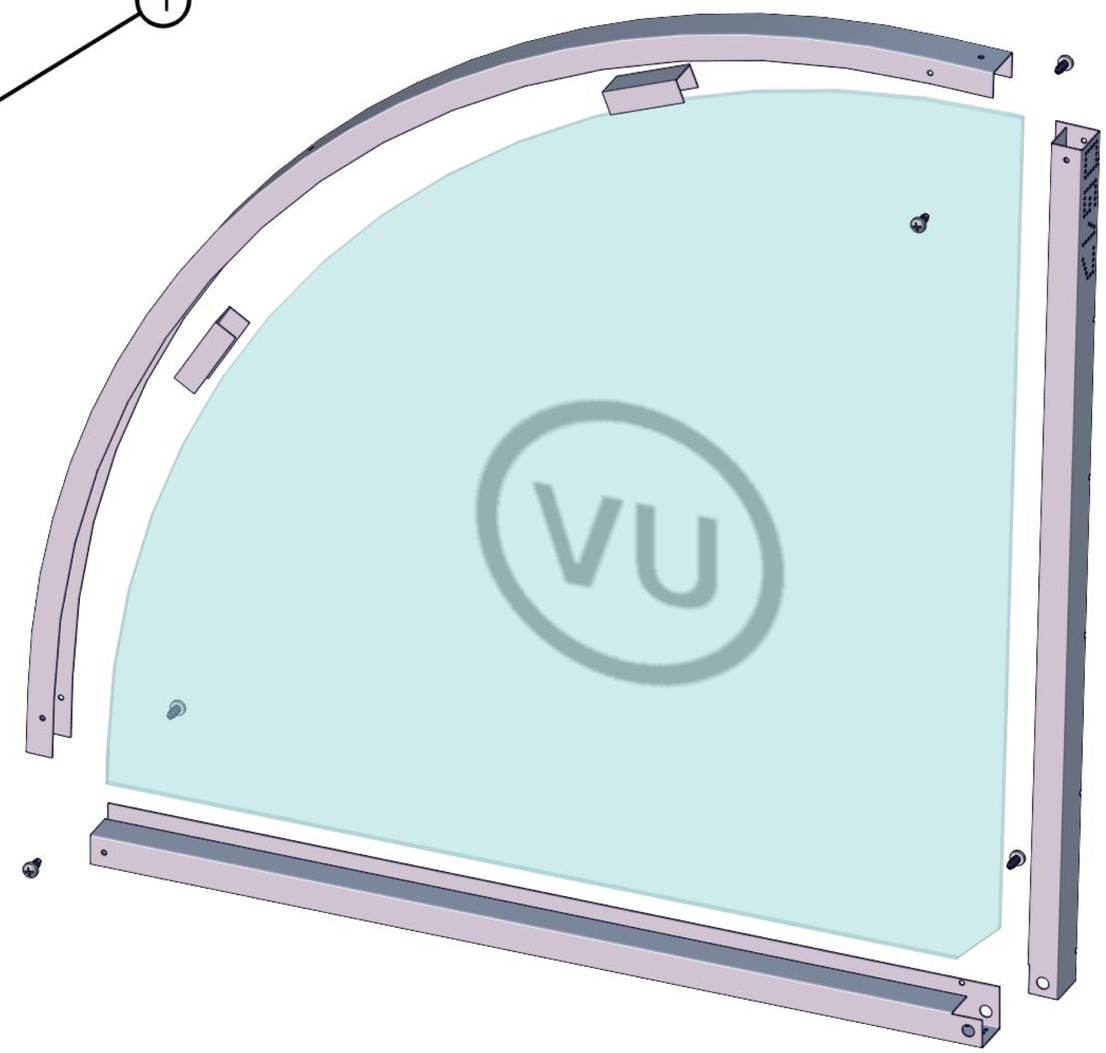

Описание	Номер	Количество
OG15	1	2
OG17	2	2
OG31	3	2
Поликарбонат 582x567	4	2
Вставка	5	4
Шуруп 4.2x16	6	10

ECOSLIDER

7.

Внутренняя часть 1

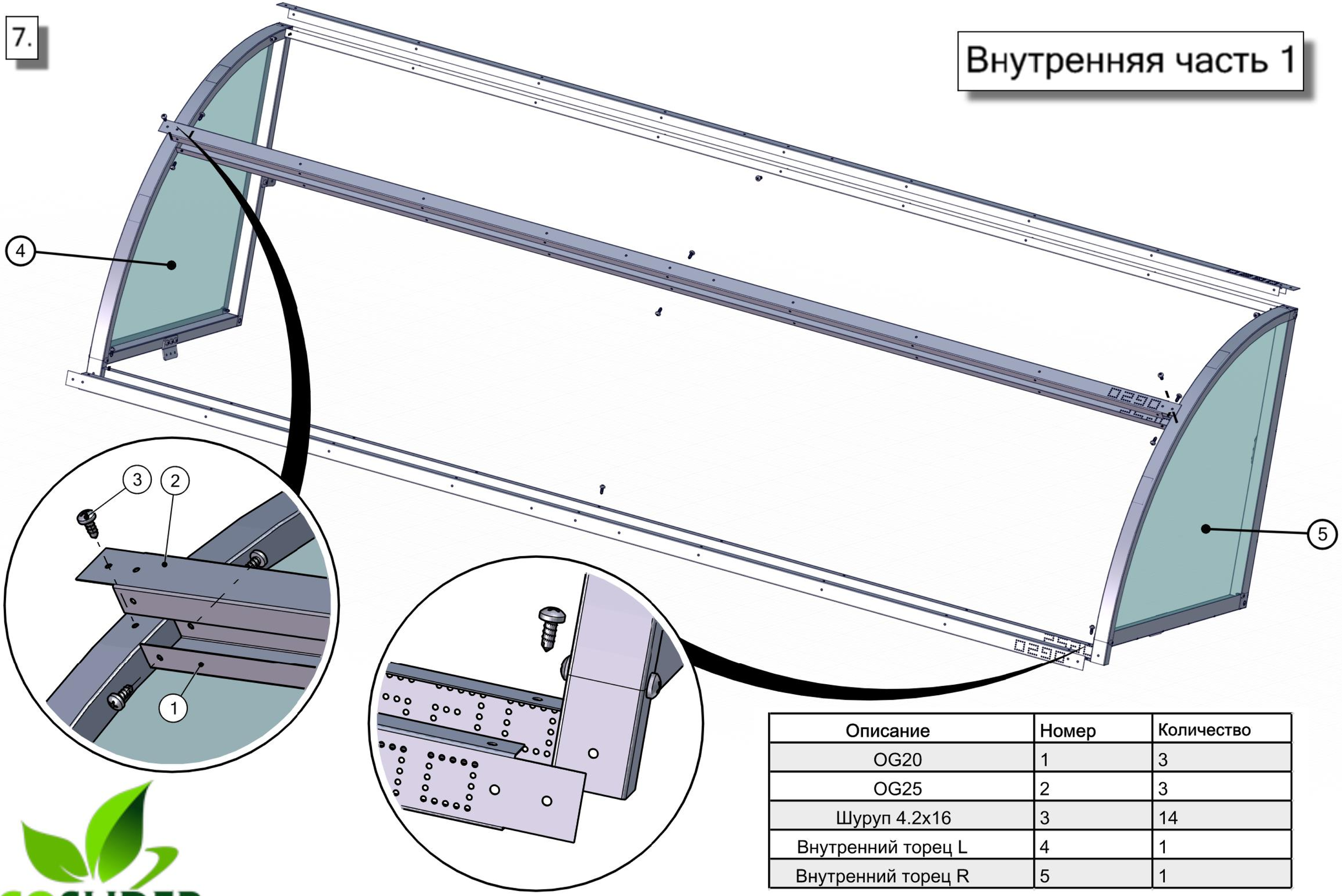

Описание	Номер	Количество
OG20	1	3
OG25	2	3
Шуруп 4.2x16	3	14
Внутренний торец L	4	1
Внутренний торец R	5	1

ECOSLIDER

8.

Внутренняя часть 2

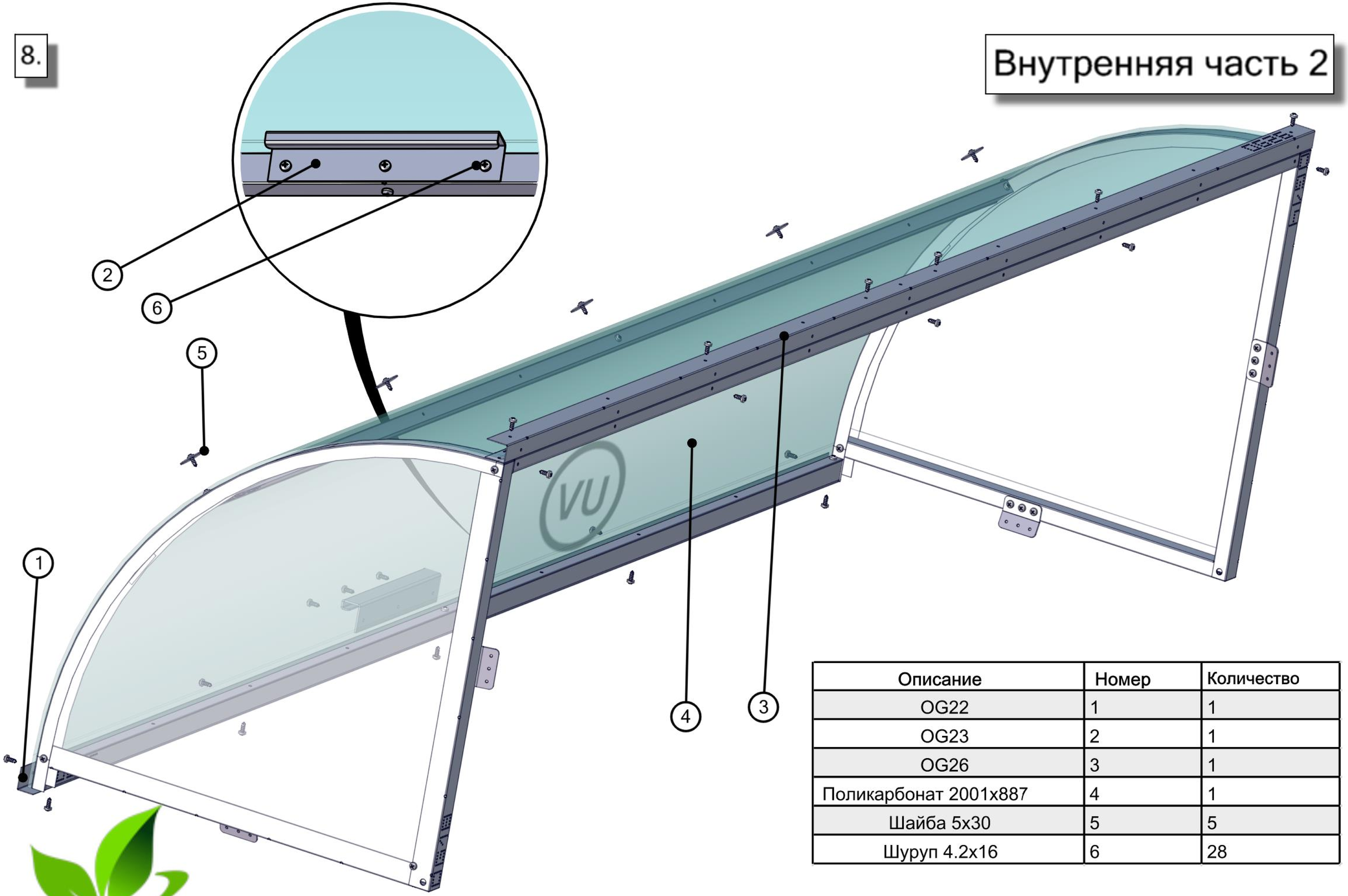

Описание	Номер	Количество
OG22	1	1
OG23	2	1
OG26	3	1
Поликарбонат 2001x887	4	1
Шайба 5x30	5	5
Шуруп 4.2x16	6	28

ECOSLIDER

9.

Комплект внешней части 1

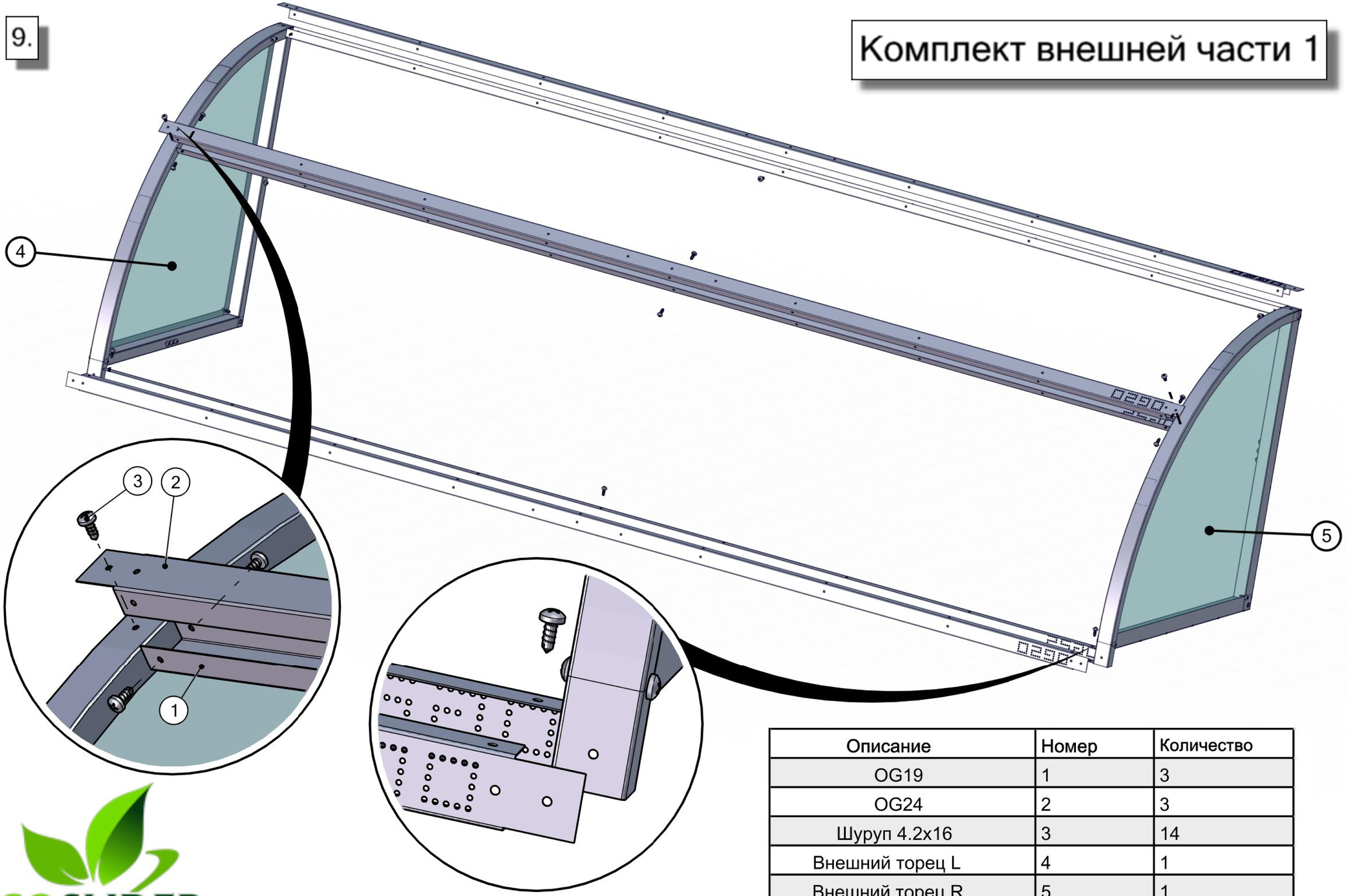

Описание	Номер	Количество
OG19	1	3
OG24	2	3
Шуруп 4.2x16	3	14
Внешний торец L	4	1
Внешний торец R	5	1

ECOSLIDER

10.

Комплект внешней части 2

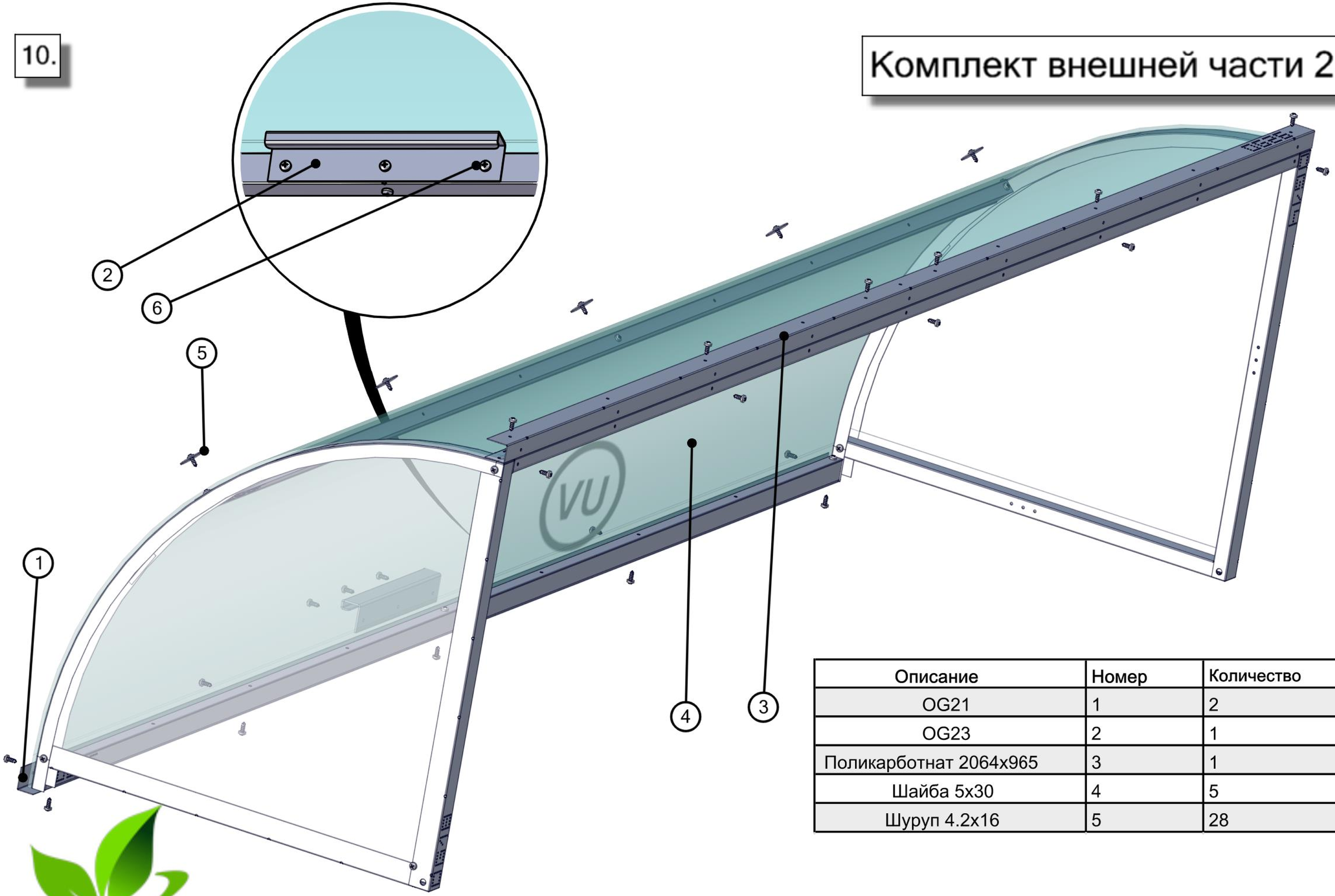

Описание	Номер	Количество
OG21	1	2
OG23	2	1
Поликарботнат 2064x965	3	1
Шайба 5x30	4	5
Шуруп 4.2x16	5	28

ECOSLIDER

11.

Финальная сборка

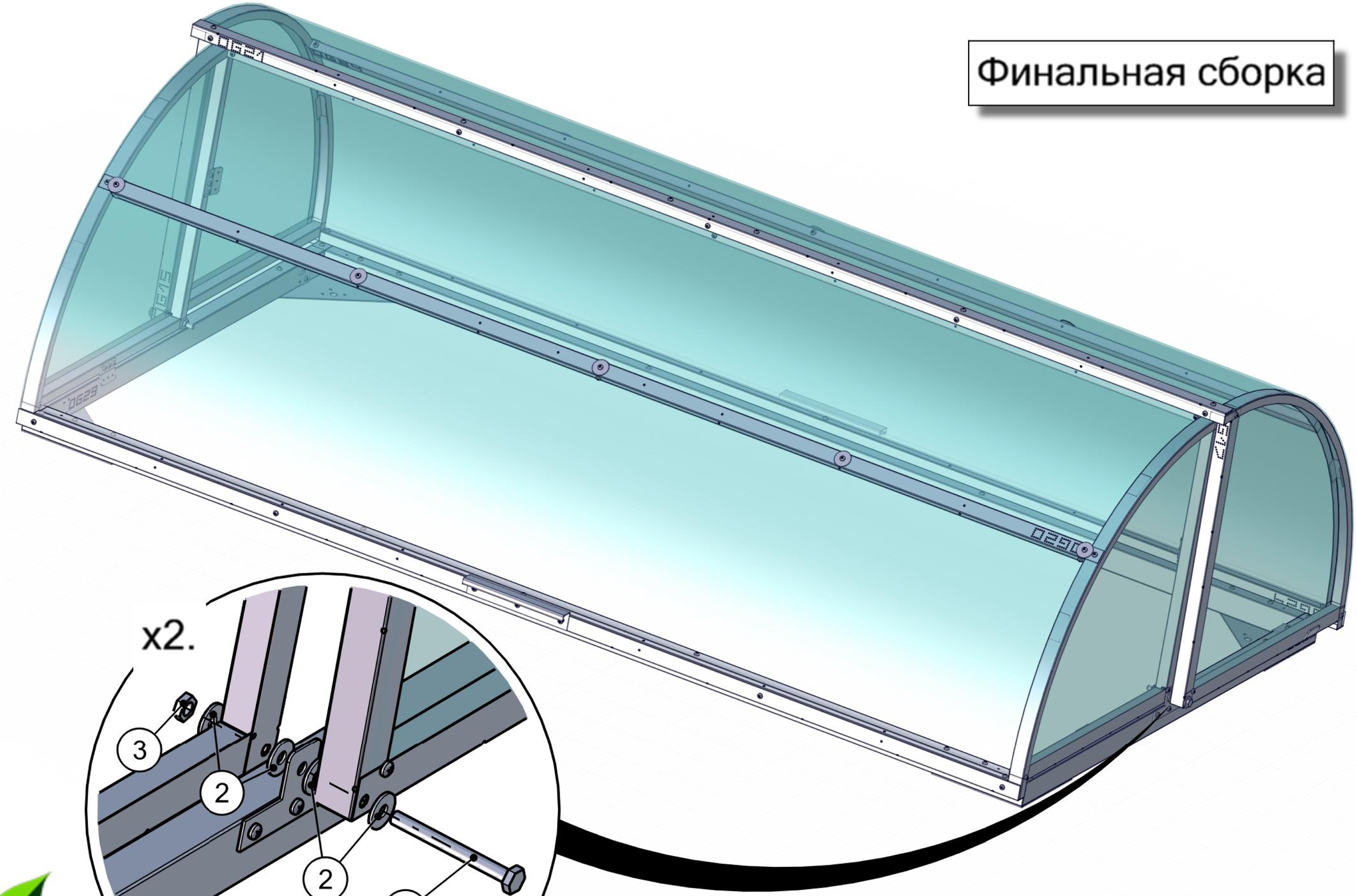

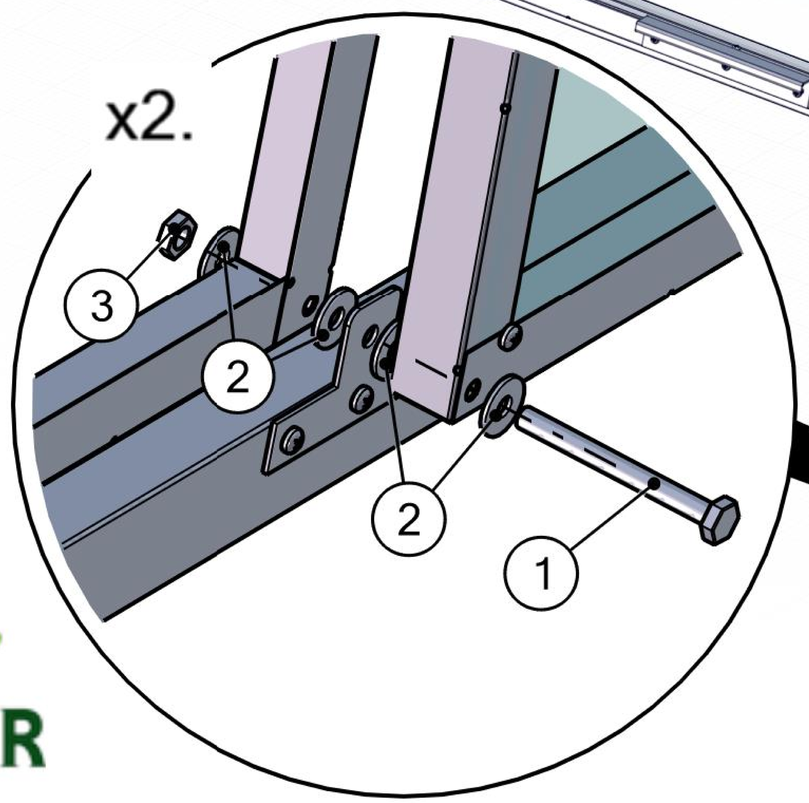

Описание	Номер	Количество
Болт M8x80	1	2
Шайба M8x30	2	8
Гайка M8	3	2

ECOSLIDER